組立説明書 Breeze ブリーズ

PATIO PETITE
LIMITED SPACE. UNLIMITED POSSIBILITIES.

部品セット内容

部品番号	部品名	部品図	数量
①	バック アセンブリ		2
②	シート アセンブリ		1
③	左アーム		1
④	右アーム		1
⑤	キャノピー用 クロスブレース		2
⑥	キャノピー用 U字型ブレース		2
⑦	キャノピー用 左ブレース		2
⑧	キャノピー用 右ブレース		2
⑨	キャノピー		2
⑩	六角穴付低頭ボルト M6×16		6
⑪	六角穴付皿ボルト M6×14		2
⑫	プラスチック製ネジ		4

部品番号	部品名	部品図	数量
⑬	十字穴付ボルト M5×30		4
⑭	六角穴付ボルト M6×40		4
⑮	ワッシャー		14
⑯	⑭用プラスチック製 ナットM6×P1.0		4
⑰	⑭用 ボルトキャップM6		4
⑱	⑩用 ボルトキャップ		6
⑲	⑪用 ボルトキャップM6		2
⑳	六角レンチ(4mm)		1
㉑	六角レンチ(6mm)		1
㉒	ナットレンチ (10&13mm)		1
㉓	バッククッション		2
㉔	シートクッション		2

ステップ 1

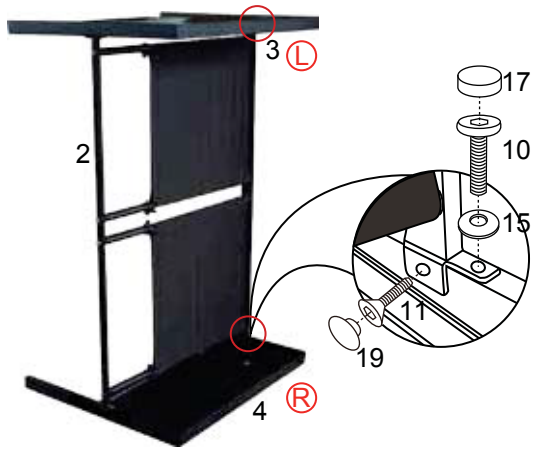

組み立てる前に、全ての部品が揃っていることを確認してください。
ボルト止めは、全て仮止めの状態で行い、組み上がってから全体のバランスをとりながら、しっかり締めつけてください。
ボルトの締めつけ忘れに注意してください。

⑩六角穴付低頭ボルトと⑮ワッシャー、⑪六角穴付皿ボルトを使用して③左アームと④右アームを図のように②シートアセンブリに取りつけてください。

③④アームは「L」「R」のラベルを確認し、図と同じように組み立ててください。

⑩六角穴付低頭ボルト　⑪六角穴付皿ボルト

ステップ２

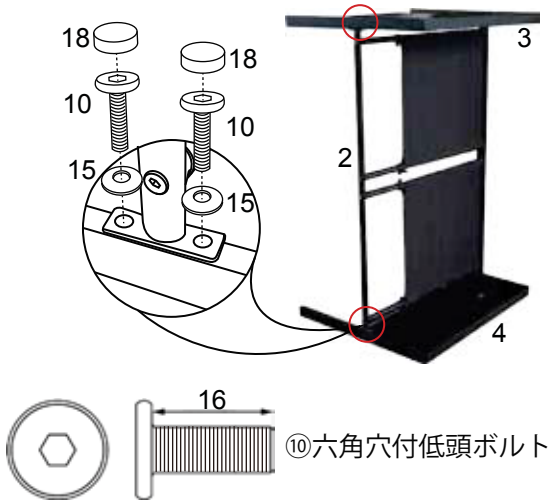

⑩六角穴付低頭ボルトと⑮ワッシャーを使用して、
③左アームと④右アームを②シートアセンブリに
取りつけてください。

ステップ３

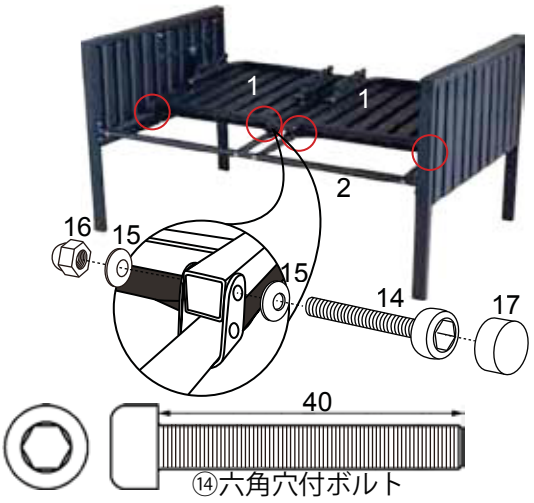

⑭六角穴付ボルト、⑮ワッシャー及び
⑯プラスチック製ナットを使用して、①バックアセンブリを
図のように②シートアセンブリに取りつけてください。

ステップ４

⑤キャノピー用クロスブレースと
⑥キャノピー用Ｕ字型ブレースを図のように
⑨キャノピーのスリーブに挿入してください。

ステップ５

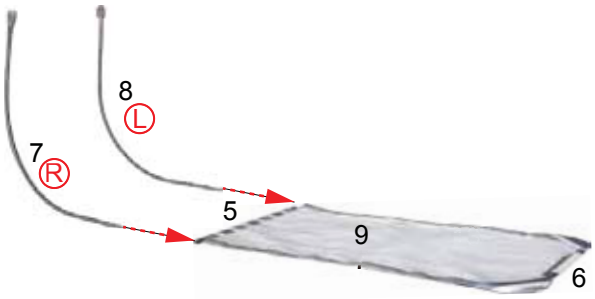

⑦⑧キャノピー用ブレースを図のように
⑨キャノピーのスリーブに挿入してください。

ステップ６

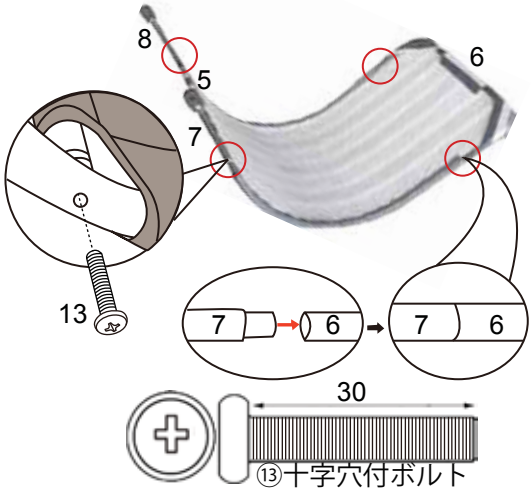

⑦⑧キャノピー用ブレースを⑥キャノピー用U字型ブレースに
取りつけてください。その後、⑬十字穴付ボルトを使用して
⑤キャノピー用クロスブレースを
⑦⑧キャノピー用ブレースの所定の位置に取り付けてください。
反対側も同様に取りつけてください。

ステップ７

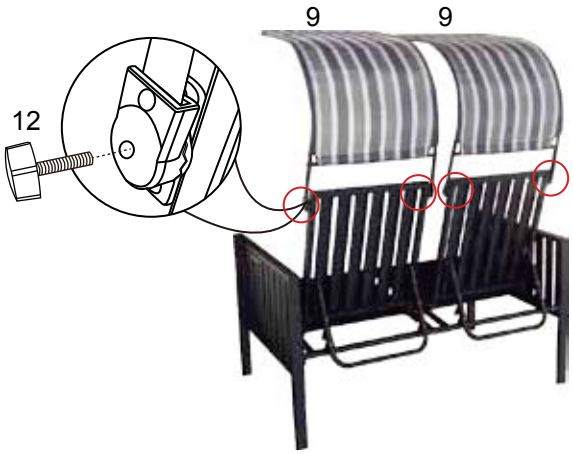

すべてのボルトの仮止めが終わりましたら
ボルトを完全に締め、ボルトに対応する
ボルトキャップをつけてください。

⑫プラスチック製ネジを使用して⑨キャノピーを図のように
①バックアセンブリの両側にある穴に取りつけてください。

ステップ８

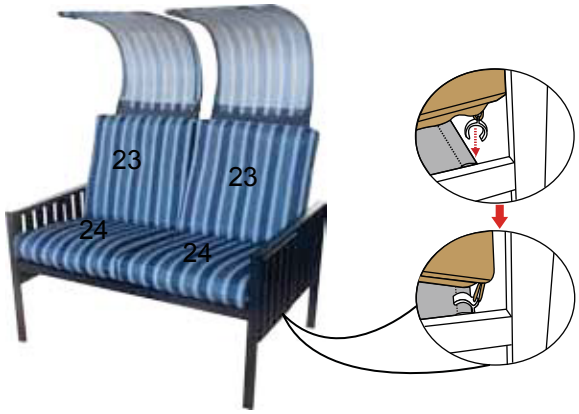

㉓㉔クッションをベンチの上に置き、
図のようにクッションについている留め具で
ベンチと固定してください。

ご使用方法１

両側のアームの側面は、図のように上げると
サイドテーブルとしてご使用いただけます。
⑨キャノピーの角度は、⑫プラスチック製ネジを緩めて調節
した後、同ネジを締めて固定してください。

⚠ サイドテーブルの耐荷重は４kgfです。
それ以上の負荷は破損やケガにつながりますので
おやめください。

クリーニングとメンテナンス

・簡単な汚れは、乾いた布で拭き取ってください。汚れがひどい場合は水拭きしてから水気の残らないように
柔らかい布で乾拭きしてください。酸やアルカリの強い洗剤、薬品は使用しないでください。
・クッションは洗濯しないでください。
・長期間使用しないときは、家具カバー等でカバーすることをお勧めします。
・定期的にネジにゆるみがないか点検してください。ゆるんだままの使用は大変危険です。
また移動した場合も必ず点検してください。

ご注意

・この商品は家庭用として作られております。業務用としてご利用頂く場合の保障はございません。
・必ず平らな場所にて使用してください。傾斜のある場所での使用はおやめください。
・組み立て前に全ての部品がそろっていることを確認してください。
・適切に組み立て頂くためには、全ての手順において必要なボルトが対応の図と一致することを確認してください。
・組み立ての際には、必ず敷物などを敷き、床面を養生した上で行ってください。床面と本体のキズ防止になります。
・組み立ての際には、周囲に組み立ての障害になるものがないことを確認してください。
・ねじ込みは仮止めで行い、組み上がってから全体のバランスをとった後、しっかり締めつけてください。
・お子様が小さな部品などを飲み込まないようにしてください。
またお子様がご使用の際には、保護者の監督のもとご一緒にご使用ください。
・商品の可動部に指や手をはさまないようにご注意ください。ケガをする恐れがあります。
・炎天下でのご使用は、製品が熱くなる場合があります。素肌に触れるとヤケドの恐れがあります。
・商品を改造したり、ゆるみ・破損がある状況で使用しないでください。
・この説明書を大切に保管してください。