HiKOKI

UF 18DSAL

1
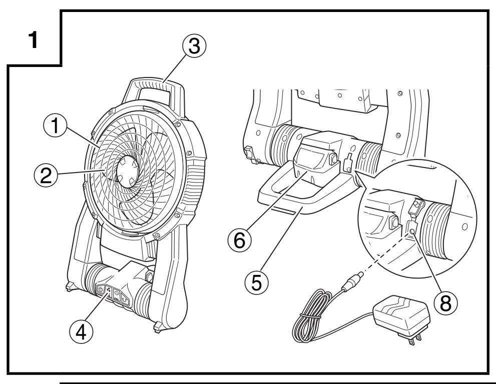

2
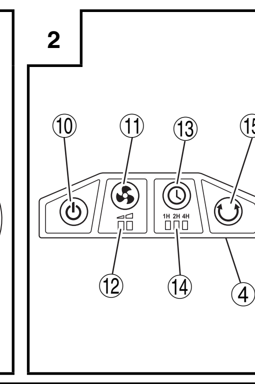

3
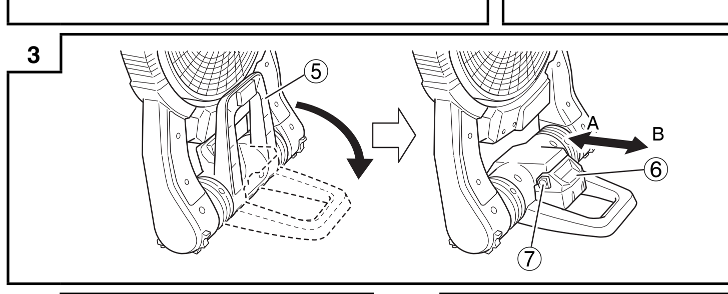

4
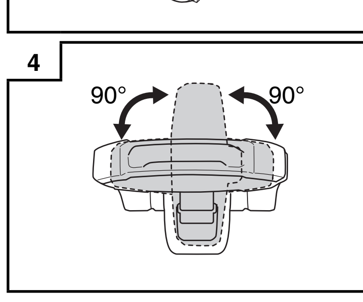

5
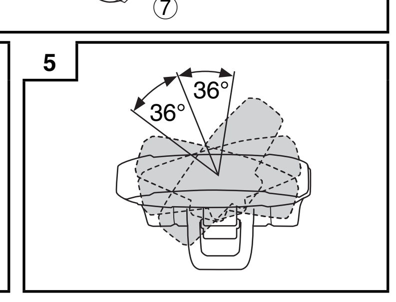

	日本語	English	Deutsch
①	ガード	Guard	Messerschutz
②	ファン	Fan	Ventilator
③	ハンドル	Handle	Griff
④	操作パネル	Operation panel	Bedienfeld
⑤	スタンド	Stand	Ständer
⑥	リチウムイオン電池(別売)	Battery (sold separately)	Akku (separat erhältlich)
⑦	ラッチ	Latch	Sperre
⑧	ACアダプタジャック	AC adapter jack	Buchse für AC-Adapter
⑨	ACアダプタ	AC adapter	AC-Adapter
⑩	運転ボタン	Switch	Schalter
⑪	風量ボタン	Wind volume button	Luftvolumen-Knopf
⑫	風量表示ランプ	Wind volume indicator	Luftvolumen-Anzeige
⑬	タイマーセットボタン	Timer setting button	Timer-Einstellknopf
⑭	タイマーセット時間表示ランプ	Timer indicator	Timer-Anzeige
⑮	首振りボタン	Swing button	Schwenkknopf

	Français	Italiano	Nederlands
①	Protection	Protezione	Bescherming
②	Ventilateur	Ventola	Ventilator
③	Poignée	Impugnatura	Handgreep
④	Tableau de commande	Pannello di comando	Bedieningspaneel
⑤	Support	Supporto	Standaard
⑥	Batterie (vendue séparément)	Batteria (venduta separatamente)	Batterij (los verkrijgbaar)
⑦	Verrou	Fermo	Klepje
⑧	Prise jack pour l'adaptateur CA	Presa per adattatore CA	Aansluiting voor netspanningsadapter
⑨	Adaptateur CA	Adattatore CA	Netspanningsadapter
⑩	Interrupteur	Interruttore	Schakelaar
⑪	Bouton du volume d'air	Pulsante portata getto d'aria	Snelheidstoets
⑫	Indicateur du volume d'air	Indicatore portata getto d'aria	Snelheidsindicator
⑬	Bouton de réglage de la minuterie	Pulsante di impostazione timer	Timerinsteltoets
⑭	Indicateur de minuterie	Indicatore timer	Timerindicator
⑮	Bouton de mise en rotation	Pulsante di oscillazione	Zwaaiknop

	Español	Svenska	Dansk
①	Cubierta	Skydd	Afskærmning
②	Ventilador	Fläkt	Blæser
③	Asa	Handtag	Håndtag
④	Panel de operación	Manöverpanel	Betjeningspanel
⑤	Soporte	Ställ	Støtte
⑥	Batería (se vende por separado)	Batteri (säljs separat)	Batteri (sælges separat)
⑦	Seguro	Låsning	Holdemekanisme
⑧	Clavija de adaptador de CA	AC-adapterjack	Vekselstrømadapterstik
⑨	Adaptador de CA	AC-adapter	Vekselstrømsadapter
⑩	Interruptor	Brytare	Kontakt
⑪	Botón de volumen del viento	Vindhastighetsknapp	Vindstyrkeknap
⑫	Indicador del volumen del viento	Vindhastighetsindikator	Vindstyrkeindikator
⑬	Botón de ajuste del temporizador	Timerinställningsknapp	Timerindstillingsknap
⑭	Indicador del temporizador	Timerindikator	Timerindikator
⑮	Botón de oscilación	Svängknapp	Svingeknap

	Norsk	Suomi	Polski
①	Beskyttelse	Suojus	Osłona
②	Vifte	Tuuletin	Wiatrak
③	Håndtak	Kahva	Uchwyt
④	Betjeningspanel	Ohjauspaneeli	Panel sterowania
⑤	Stativ	Jalka	Stojak
⑥	Batteri (selges separat)	Akku (myydään erikseen)	Bateria (sprzedawana oddzielnie)
⑦	Sperrehake	Salpa	Zapadka
⑧	Kontakt for strømadapter	Verkkovirtasovittimen pistoke	Gniazdo zasilacza prądu przemiennego
⑨	Strømadapter	Verkkovirtasovitin	Zasilacz prądu przemiennego
⑩	Bryter	Katkaisin	Przełącznik
⑪	Knapp for luftvolum	Tuulen voimakkuus-painike	Przycisk wydatku powietrza
⑫	Indikator for luftvolum	Tuulen voimakkuuden merkkivalo	Wskaźnik wydatku powietrza
⑬	Knapp for tidtakerinnstillinger	Ajastimen asetus-painike	Przycisk ustawień zegara
⑭	Indikator for tidtaker	Ajastimen merkkivalo	Wskaźnik zegara
⑮	Svingknapp	Heiluripainike	Przycisk ruchu wahadłowego

	Русский	Magyar
①	Защитное приспособление	Védő
②	Фен	Ventilátor
③	Рукоятка	Markolat
④	Панель управления	Kezelőpanel
⑤	Стойка	Állvány
⑥	Батарея (приобретается отдельно)	Akkumulátor (külön megvásárolható)
⑦	Защелка	Retesz
⑧	Гнездо адаптера переменного тока	AC adapter csatlakozó
⑨	Адаптер переменного тока	AC adapter
⑩	Переключатель	Kapcsoló
⑪	Кнопка объема воздуха	Levegő mennyiség gomb
⑫	Индикатор объема воздуха	Levegő mennyiség jelző
⑬	Кнопка установка таймера	Időzítő beállító gomb
⑭	Индикатор таймера	Időzítés jelző
⑮	Кнопка качания	Forgás gomb

日本語

コードレスファン UF18DSAL 取扱説明書

⚠ 警告、⚠ 注意、注 の意味について

⚠ 警告：誤った取扱いをしたときに、使用者が死亡または重傷を負う可能性が想定される内容のご注意。

⚠ 注意：誤った取扱いをしたときに、使用者が傷害を負う可能性が想定される内容および物的損害のみの発生が想定される内容のご注意。

注：製品のすえ付け、操作、メンテナンスに関する重要なご注意。

⚠ 警告:

- **この取扱い説明書および当社カタログに記載されている指定の充電器や蓄電池を使用してください。** 指定以外の蓄電池を使用すると、破裂して障害や損害を及ぼす恐れがあります。
- **水につけたり、水をかけないでください。また、ぬれた手で、充電器やACアダプタの電源プラグに触れないでください。** 感電の恐れがあります。
- **使用しない、またはお手入れする場合は、本体のスイッチを切り、蓄電池を本体から抜いてください。**
- **ガードをはずしたまま運転しないでください。** けがの恐れがあります。

⚠ 注意:

- **機体に強い衝撃を加えたり、分解しないでください。**
- **ガードの中に指などを入れないでください。また顔を近づけて髪の毛が巻き込まれないよう注意してください。** けがの原因になります。
- **体に風を長時間あてないでください。** 健康を害する原因になります
- **雨の中で使用したり、炎天下に車内や金属箱のような高温(60℃以上)となりやすい場所に放置しないでください。** 故障の原因になります。
- **ACアダプタは付属のもの以外使用しないでください。**

仕　　様

風　　速	[強]モード190／[弱]モード160m／min(m／分)
風量切替スイッチ	2段階([強]モード／[弱]モード)
タイマーセット時間	1時間／2時間／4時間
ＡＣアダプタ	入力:100V　50 ／60Hz 共用 出力:12V　1.5 A
寸　　法	長さ264 mm ×幅370 mm ×高さ620mm(蓄電池を含まず)
質　　量	3．0k g(蓄電池を含まず)

連続使用時間※　（満充電時,首振り運転）

蓄電池	18V		14.4V		
	5.0Ａh	3.0Ａh	5.0Ａh	3.0Ａh	2.0Ａh
強モード	約4.5時間	約2.8時間	約3.8時間	約2.5時間	約1.5時間
弱モード	約7.3時間	約4.5時間	約6.5時間	約4時間	約2.5時間

※連続使用時間は電池の種類や使用状態により異なります。

使　用　方　法

1. スタンドを開きます(図3)。スタンドは角度調節できます。
2. 蓄電池で使う場合は蓄電池をA方向に『カチッ』と音がするまでさし込みます。はずすときは、ラッチを押しながら、B方向に抜いてください。(図3)
3. ACアダプタで使う場合は、本体のACアダプタジャックにACアダプタのプラグをさし込みます。(図1)

注 • ACアダプタと蓄電池を同時に使用したときにはACアダプタが優先されます。
• 本機には充電機能がないため、ACアダプタと蓄電池を同時に使用しても充電されません。

4. 運転ボタンを押すと「強」モードで運転します。もう一度押すと停止します。(図2)
5. 風量ボタンを押すと「弱」モードになり、押すたびに風量表示ランプとともに切り変わります。(図2)
6. タイマーセットボタンを押すと連続運転後に自動停止します。1、2、4時間から選べます。押すたびに運転時間が表示ランプとともに切り替わります。(図2)
7. 左右90°の範囲で任意の位置に手で風向を調整できます。(図4)
8. 首ふりボタンを押すと任意の位置で左右36°の範囲で首ふり運転します。もう一度押すと停止します。(図2)(図5)

注 長時間使用しないときは、蓄電池を抜いておいてください。

ご修理のときは

もし正常に作動しなくなった場合は、決してご自身で修理をなさらないでお買い求めの販売店にご依頼ください。

ご不明な点や、取扱い上でお困りの点がありましたら、ご遠慮なく下記までお問い合わせください。

「電動工具お客様相談センター」

0120-20-8822（フリーダイヤル・無料）※携帯電話からはご利用になれません。
（土・日・祝日を除く 午前9:00〜午後5:00)

電動工具ホームページ
http://www.koki-holdings.co.jp/powertools/

蓄電池はリサイクルへ……………………………………………

本製品に使用の蓄電池はリサイクル可能な貴重な資源です。
蓄電池や製品の廃棄の際は、リサイクルにご協力いただき、お買い求めの販売店にご持参ください。
なお、新しい蓄電池は、当社純正品をお使いください。当社指定の蓄電池以外の使用や分解、改造した物(蓄電池を分解してセルなどの内蔵部品を交換した物を含みます）は、安全性や製品に関する保証はできません。

Li-ion Mn
リチウムイオン電池は
リサイクルへ

工機ホールディングス株式会社

〒108-6020　東京都港区港南2丁目15番1号（品川インターシティＡ棟）
営業本部　TEL（03）5783-0626（代）

English

CORDLESS FAN UF18DSAL INSTRUCTION MANUAL

⚠ WARNING:

- Do not expose the fan to rain. Store indoors.
- Use AC adapters and batteries specified by the manufacturer.
- Be careful of electrical shock.
- When not in use or during inspection and maintenance, be sure to turn the switch OFF on the unit, and remove the battery or AC adapter from it.
- Do not use in locations where there is a risk of fire or explosions.
- Cease use immediately if an abnormality is detected.
- Do not shock or disassemble the fan.

CAUTION:

- Use the fan indoors in a stable location.
- Read all safety warnings and all instructions.
- Do not pull the AC adapter cord. Make sure you grip the AC adapter when unplugging it from a power socket. Do not use damaged AC adapters.
- Store the fan in locations away from high temperatures and out of the reach of children.
- Do not insert fingers or any other object inside the guard.
- Also make sure it does not come into contact with your hair, clothes, etc.
- Do not allow the fan to contact gasoline, thinner etc.
- This fan is not intended for use by persons (including children) with reduced physical, sensory or mental capabilities, or lack of experience and knowledge, unless they have been given supervision or instruction concerning use of the fan by a person responsible for their safety.
- Children should be supervised to ensure that do not play with the fan.
- This appliance can be used by children aged from 8 years and above and persons with reduced physical, sensory or mental capabilities or lack of experience and knowledge if they have been given supervision or instruction concerning use of the appliance in a safe way and understand the hazards involved. Children shall not play with the appliance. Cleaning and user maintenance shall not be made by children without supervision.
- Do not use an AC adapter other than the one supplied with this product.

SPECIFICATIONS

Operating time (Approx.):Using full charged Battery / Swing operation

Wind speed	[High/Low] modes	190 / 160 m/min
Dimensions (without battery)		264 mm (length) x 370 mm (width) x 520 mm (height)
Weight (without battery)		3.0 kg
AC adapter		INPUT: (100 V – 240 V) ∼　OUTPUT: 12V　1.5 A

Battery	BSL1850	BSL1830	BSL1450	BSL1430	BSL1420
[High/Low] mode (h)	4.5 / 7.3	2.8 / 4.5	3.8 / 6.5	2.5 / 4	1.5 / 2.5

HOW TO USE

1. Fan angle adjustment
   The angle of the stand can be adjusted. (**Fig. 3**)
2. Using the AC adapter
   Plug the AC adapter jack into the adapter jack on the fan, and then plug it into a power socket. (**Fig. 1**)
3. Using the battery
   Insert the battery in direction A until it clicks. To remove, extract it in direction B while holding down the latch. (**Fig. 3**)
4. Operations (**Fig. 2**)
   Press the switch to commence operations. Press the wind volume button to alternate the strength of the wind between high and low. The relevant wind volume indicator will be illuminated.
   Press the timer setting button to illuminate the relevant indicator so that operations are halted within one, two or four hours.
   Wind direction can be manually adjusted to any position within a range of 90° to the right or left. (**Fig. 4**)
   The fan will oscillate 36° right and left from any position when the swing button is pressed. To stop oscillation, press the button once again. (**Fig. 5**)

CAUTION:
There are cases in which the function to prevent excessive discharge from the battery will halt operations. In this event, either replace the battery or recharge it.

NOTE: The specifications herein are subject to change without prior notice.

Only for EU countries
Do not dispose of electric tools together with household waste material!
In observance of European Directive 2002/96/EC on waste electrical and electronic equipment and its implementation in accordance with national law, electric tools that have reached the end of their life must be collected separately and returned to an environmentally compatible recycling facility.

Deutsch

GEBRAUCHSANLEITUNG AKKU-VENTILATOR UF18DSAL

⚠ WARNUNG:

- Den Ventilator keinem Regen aussetzen. In Innenräumen aufbewahren.
- Benutzen Sie vom Hersteller angegebene AC-Adapter und Batterien.
- Vorsicht, Stromschlaggefahr.
- Das Gerät, wenn es nicht in Gebrauch ist, oder bei Inspektion und Wartung, unbedingt immer AUSSCHALTEN und die Batterie oder den AC-Adapter aus ihm herausnehmen.
- Das Gerät nicht an Orten benutzen, wo Brand- oder Explosionsgefahr besteht.
- Wenn eine Abnormalität entdeckt wird, den Gebrauch sofort einstellen.
- Den Ventilator keinen Stößen aussetzen und nicht zerlegen.

VORSICHT:

- Den Ventilator in Innenräumen an einem stabilen Ort benutzen.
- Lesen Sie alle Sicherheitshinweise und alle Anleitungen durch.
- Nicht am Kabel des AC-Adapters ziehen. Unbedingt den AC-Adapter greifen, wenn Sie ihn aus einer Steckdose ziehen. Keine beschädigten AC-Adapter benutzen.
- Den Ventilator an Orten verstauen, wo keine hohen Temperaturen sind, und außerhalb der Reichweite von Kindern.
- Nicht die Finger oder einen anderen Gegenstand in die Schutzabdeckung stecken.
- Zudem ist darauf zu achten, dass er nicht mit Haar, Kleidung etc. in Berührung kommt.
- Den Ventilator nicht in Berührung mit Benzin, Verdünner usw. kommen lassen.
- Dieser Ventilator ist nicht zur Benutzung durch Personen (einschließlich Kinder) mit verminderten körperlichen, Sinnes-, oder geistigen Fähigkeiten, oder denen es an Erfahrung und Wissen mangelt, gedacht, außer sie werden überwacht bzw. in der Benutzung des Ventilators durch eine Person angeleitet, die für ihre Sicherheit verantwortlich ist.
- Kinder sollten beaufsichtigt werden, um sicherzustellen, dass sie nicht mit dem Ventilator spielen.
- Dieses Gerät darf von Kindern ab 8 Jahren und von Personen mit eingeschränkten physischen, Sinnes- oder Geistesfähigkeiten oder mit mangelnder Erfahrung und Wissen benutzt werden, wenn sie beaufsichtigt werden, oder Anleitung im sicheren Gebrauch des Gerätes erhalten haben und die mit ihm verbundenen Gefahren verstehen. Kinder dürfen mit dem Gerät nicht spielen. Reinigung und Wartung durch den Benutzer dürfen von Kindern nicht unbeaufsichtigt durchgeführt werden.
- Benutzen Sie keinen anderen als den mit diesem Produkt gelieferten Wechselstromadapter.

TECHNISCHE DATEN

Betriebszeit (ca.): mit voll geladenem Akku / Schwenkbetrieb

Luftgeschwindigkeit	[Hoch/Niedrig]-Modus	190 / 160 m/min
Abmessungen (ohne Akku)		264 mm (Breite) × 370 mm (Länge) × 520 mm (Höhe)
Gewicht (ohne Akku)		3,0 kg
AC-Adapter		STROMZUFUHR: (100 V – 240 V) ∼　STROMABGABE: 12 V　1,5 A

Akku	BSL1850	BSL1830	BSL1450	BSL1430	BSL1420
[Hoch/Niedrig]-Modus (h)	4,5 / 7,3	2,8 / 4,5	3,8 / 6,5	2,5 / 4	1,5 / 2,5

VERWENDUNG

1. Einstellen des Ventilatorwinkels
   Der Winkel des Ständers lässt sich einstellen (**Abb. 3**)
2. Benutzung des AC-Adapters
   Den Stecker des AC-Adapters in die Adapterbuchse am Ventilator einstecken und dann den Adapter in eine Steckdose anstecken. (**Abb. 1**)
3. Benutzung der Batterie
   Legen Sie den Akku in Richtung A ein, bis er einrastet. Zum Entnehmen ziehen Sie ihn in Richtung B heraus, dabei halten Sie die Sperre gedrückt. (**Abb. 3**)
4. Betrieb (**Abb. 2**)
   Den Schalter drücken, um den Ventilator in Betrieb zu setzen. Den Knopf für Luftvolumen drücken, um die Windstärke zwischen hoch und niedrig zu wechseln. Die betreffende Luftvolumen-Anzeige leuchtet.
   Den Knopf für Timer-Einstellung drücken, um die betreffende Anzeige zu beleuchten, so dass der Betrieb in ein, zwei, oder vier Stunden gestoppt wird.
   Die Windrichtung kann manuell auf jede Stellung innerhalb von 90° nach rechts oder links eingestellt werden. (**Abb. 4**)
   Das Gebläse schwingt 36° nach rechts und links von jeder Stellung aus, wenn der Schwenkknopf gedrückt wird. Um die Schwenkbewegung anzuhalten, drücken Sie den Knopf erneut. (**Abb. 5**)

VORSICHT:
Es kann vorkommen, dass die Funktion zum Verhindern einer zu starken Entladung der Speicherbatterie den Betrieb stoppt. In diesem Fall die Speicherbatterie entweder austauschen, oder aufladen.

HINWEIS: Die hier gegebenen Spezifikationen können ohne Vorankündigung Änderungen unterliegen.

Nur für EU-Länder
Werfen Sie Elektrowerkzeuge nicht in den Hausmüll!
Gemäss Europäischer Richtlinie 2002/96/EG über Elektro- und Elektronik- Altgeräte und Umsetzung in nationales Recht müssen verbrauchte Elektrowerkzeuge getrennt gesammelt und einer umweltgerechten Wiederverwertung zugeführt werden.

Français

MANUEL D'INSTRUCTION DU VENTILATEUR SANS-FIL UF18DSAL

⚠ AVERTISSEMENT:

- N'exposez pas le ventilateur à la pluie. Stockez-le en intérieur.
- Utilisez uniquement Les adaptateurs CA et les batteries spécifiés par le fabricant.
- Attention aux risques de choc électrique.
- Lorsque le ventilateur n'est pas utilisé, ou pendant les opérations d'inspection et de maintenance, veillez à le mettre en position OFF et à ôter la batterie ainsi que l'adaptateur CA.
- N'utilisez pas l'appareil dans un endroit où il est exposé à un risque d'incendie ou d'explosion.
- Arrêtez immédiatement son utilisation en cas d'anomalie.
- Le ventilateur ne doit être soumis à aucun choc ni démonté.

ATTENTION:

- Le ventilateur doit être utilisé en intérieur dans un endroit stable.
- Lisez touts les avertissements de sécurités et toutes les instructions.
- Ne tirez pas sur le cordon de l'adaptateur CA. Veillez à bien prendre l'adaptateur CA en main pour le débrancher de la prise d'alimentation. N'utilisez pas d'adaptateurs CA endommagés.
- Stockez le ventilateur dans un endroit à l'abri de la chaleur et hors de portée des enfants.
- N'insérez pas doigts ou un objet à l'intérieur du capot de protection.
- Veillez également à ce qu'elle n'entre pas en contact avec vos cheveux, vêtements etc.
- Ne mettez pas le ventilateur en contact avec du gasoil, un diluant etc.
- Ce ventilateur n'est pas prévu pour une utilisation par des personnes (y compris des enfants) handicapées sur le plan physique, sensoriel ou mental, ou qui ne justifient pas de l'expérience et des connaissances nécessaires, une personne compétente doit assurer leur encadrement et veiller à leur sécurité.
- Les enfants doivent être surveillés pour vérifier qu'ils ne jouent pas avec le ventilateur.
- Cet appareil peut être utilisé par des enfants âgés de 8 ans et plus, par des personnes aux capacités motrices, sensorielles ou mentales réduites ou bien par des personnes ne justifiant pas de l'expérience et des connaissances nécessaires, à condition qu'il soient supervisés ou qu'ils aient reçu des instructions concernant l'utilisation sécuritaire de l'appareil et sont conscients des risques encourus. Les enfants ne doivent pas jouer avec l'appareil. Le nettoyage ainsi que l'entretien ne doivent pas être effectués par des enfants sans aucune surveillance.
- Ne pas utiliser d'adaptateur secteur autre que celui fourni avec ce produit.

CARACTÉRISTIQUES

Temps d'utilisation (Environ): à raison de l'utilisation d'une pile complètement rechargée / Fonctionnement de la mise en rotation

Vitesse de l'air	Mode [Haut/bas]	190 / 160 m/min
Dimensions (sans la batterie)		264 mm (largeur) × 370 mm (longueur) × 520 mm (hauteur)
Poids (sans la batterie)		3,0 kg
Adaptateur CA		ENTRÉE: (100 V – 240 V) ∼　SORTIE: 12 V　1,5 A

Batterie	BSL1850	BSL1830	BSL1450	BSL1430	BSL1420
Mode [Haut/bas] (h)	4,5 / 7,3	2,8 / 4,5	3,8 / 6,5	2,5 / 4	1,5 / 2,5

MODE D'EMPLOI

1. Réglage de l'angle du ventilateur
   L'angle du pied peut être ajusté. (**Fig. 3**)
2. Utilisation de l'adaptateur CA
   Branchez la prise jack de l'adaptateur CA dans la prise jack du ventilateur, puis branchez l'adaptateur sur une prise d'alimentation. (**Fig. 1**)
3. Utilisation de la batterie
   Insérer la batterie dans le sens A jusqu'à l'émission d'un déclic. Pour enlever, la sortir dans le sens B tout en maintenant le verrou en bas. (**Fig. 3**)
4. Opérations (**Fig. 2**)
   Appuyez sur l'interrupteur pour lancer le ventilateur. Appuyez sur le bouton de volume d'air pour alterner entre un souffle d'air puissant et faible. L'indicateur de volume d'air correspondant va alors s'allumer.
   Appuyez sur le bouton de réglage de la minuterie pour que l'indicateur correspondant s'allume de manière à arrêter l'utilisation au bout d'une, de deux ou de quatre heures.
   Le sens d'enroulage peut être réglé manuellement sur n'importe quelle position dans une plage de 90° vers la droite ou vers la gauche. (**Fig. 4**)
   Le ventilateur va osciller de 36° vers la droite et la gauche à partir de n'importe quelle position lorsque le bouton de mise en rotation est enfoncé. Pour arrêter l'oscillation, appuyez à nouveau sur le bouton. (**Fig. 5**)

ATTENTION:
Dans certains cas, le fonctionnement du ventilateur est arrêté par la fonction évitant une décharge excessive de la batterie rechargeable. Dans ce cas, remplacez immédiatement la batterie ou remplacez-la.

REMARQUE: Les spécifications présentées dans ce manuel sont susceptibles d'être modifiées sans préavis.

Pour les pays européens uniquement
Ne pas jeter les appareils électriques dans les ordures ménagères!
Conformément à la directive européenne 2002/96/EG relative aux déchets d'équipements électriques ou électroniques (DEEE), et à sa transposition dans la législation nationale, les appareils électriques doivent être collectés à part et être soumis à un recyclage respectueux de l'environnement.

Nederlands

GEBRUIKSAANWIJZING VOOR DE UF18DSAL SNOERLOZE VENTILATOR

⚠ WAARSCHUWING:

- Stel de ventilator niet bloot aan regen. Berg deze altijd binnen op.
- Gebruik de netspanningsadapters en accu's die door de fabrikant worden aanbevolen.
- Pas op voor een elektrische schok.
- Wanneer de ventilator niet wordt gebruikt of bij inspectie en onderhoud, moet u de schakelaar altijd uit (OFF) zetten en de accu of netspanningsadapter loskoppelen.
- Gebruik de ventilator niet op plaatsen waar er kans bestaat op brand of een explosie.
- Stop onmiddellijk met het gebruik indien een abnormale situatie wordt vastgesteld.
- Stoot niet hard tegen de ventilator en probeer deze niet te demonteren.

VOORZICHTIG:

- Gebruik de ventilator binnen en op een stabiele ondergrond.
- Lees alle veiligheidsmaatregelen en alle instructies.
- Trek niet aan het snoer van de netspanningsadapter. Pak altijd de netspanningsadapter zelf vast wanneer u deze uit het stopcontact haalt. Gebruik geen beschadigde netspanningsadapter.
- Berg de ventilator op een plaats op uit de buurt van hoge temperaturen en buiten het bereik van kinderen.
- Steek niet uw vingers of een voorwerp door de afscherming.
- Laat deze eveneens niet in aanraking komen met uw haar, kleding, enz.
- Pas op dat de ventilator niet in contact komt met benzine, witte spiritus enz.
- Deze ventilator mag niet worden gebruikt door personen (waaronder kinderen) met verminderde lichamelijke, zintuiglijke of mentale capaciteiten, of personen met gebrekkige algemene kennis of ervaring, mits er toezicht is of mits de personen de vereiste instructies betreffende het gebruik van de ventilator hebben gekregen door iemand die verantwoordelijk is voor hun veiligheid.
- Zorg dat er toezicht is wanneer er kinderen in de buurt zijn om te voorkomen dat zij met de ventilator spelen.
- Dit gereedschap kan worden gebruikt door kinderen vanaf de leeftijd van 8 jaar en personen met verminderde lichamelijke, zintuiglijke of mentale capaciteiten, of personen met een gebrek aan ervaring of kennis, mits er toezicht is of zij op een veilige wijze de vereiste instructies betreffende het gebruik van het gereedschap hebben gekregen en de gevaren die kunnen ontstaan goed begrijpen. Kinderen mogen niet met het gereedschap spelen. Schoonmaken en gebruiksonderhoud mogen niet zonder toezicht door kinderen worden uitgevoerd.
- Gebruik geen andere netspanningsadapter dan de adapter die bij dit product wordt geleverd.

TECHNISCHE GEGEVENS

Bedrijfsduur (Circa): met volledig opgeladen batterij / Zwaaiwerking

Windsnelheid	[Hoog/Laag] functie	190 / 160 m/min
Afmetingen (zonder batterij)		264 mm (breedte) × 370 mm (lengte) × 520 mm (hoogte)
Gewicht (zonder batterij)		3,0 kg
Netspanningsadapter		INGANG: (100 V – 240 V) ∼　UITGANG: 12 V　1,5 A

Batterij	BSL1850	BSL1830	BSL1450	BSL1430	BSL1420
[Hoog/Laag] functie (h)	4,5 / 7,3	2,8 / 4,5	3,8 / 6,5	2,5 / 4	1,5 / 2,5

GEBRUIK

1. Ventilatorhoek afstellen
   De hoek van de standaard kan worden versteld (**Afb. 3**)
2. Gebruik van de netspanningsadapter
   Steek de stekker van de netspanningsadapter in de adapteraansluiting van de ventilator en sluit de adapter daarna op een stopcontact aan. (**Afb. 1**)
3. Gebruik van de accu
   Plaats de batterij in richting A totdat deze klikt. Voor verwijderen, de batterij in richting B naar buiten trekken terwijl u het klepje naar beneden drukt. (**Afb. 3**)
4. Bediening (**Afb. 2**)
   Druk op de schakelaar om de stroom in te schakelen. Druk enkele malen op de snelheidstoets om de ventilatorsnelheid op hoog of laag in te stellen. De bijbehorende snelheidsindicator licht op.
   Druk op de timerinsteltoets tot de gewenste indicator oplicht om de ventilator automatisch na één, twee of vier uur te laten uitschakelen.
   De luchtstroomrichting kan handmatig worden afgesteld op elke stand binnen een bereik van 90° naar rechts of naar links. (**Afb. 4**)
   De ventilator zwaait 36° naar rechts en naar links vanuit elke stand wanneer de zwaaiknop wordt ingedrukt. Druk opnieuw op de knop om het zwaaien te stoppen. (**Afb. 5**)

VOORZICHTIG:
In sommige gevallen is het mogelijk dat de ventilator plotseling stopt door de werking van de functie ter voorkoming van buitensporige ontlading van de accu. In dit geval moet u de accu vervangen of opladen.

OPMERKING: Wijzigingen in de technische gegevens voorbehouden, zonder voorafgaande kennisgeving.

Alleen voor EU-landen
Geef elektrisch gereedschap niet met het huisvuil mee!
Volgens de Europese richtlijn 2002/96/EG inzake oude elektrische en elektronische apparaten en de toepassing daarvan binnen de nationale wetgeving, dient gebruikt elektrisch gereedschap gescheiden te worden ingezameld en te worden afgevoerd naar een recycle bedrijf dat voldoet aan de geldende milieu-eisen.

Svenska

BRUKSANVISNING FÖR BATTERIDRIVEN FLÄKT UF18DSAL

⚠ VARNING:

- Utsätt inte fläkten för regn. Förvara inomhus.
- Använd AC-adaptrar och batterier angivna av tillverkaren.
- Se upp för elektriska stötar.
- När den inte används eller vid inspektion, se till att slå AV enheten och ta bort batteriet eller AC-adaptern från den.
- Använd inte på platser där det finns risk för brand eller explosioner.
- Avsluta omedelbart att använda om något onormalt upptäcks.
- Slå inte på eller ta isär fläkten.

FÖRSIKTIGT:

- Använd fläkten inomhus på en stabil plats.
- Läs alla säkerhetsvarningar och alla instruktioner.
- Dra inte i AC-adapterns sladd. Se till att hålla i AC-adaptern när du kopplar loss den från ett strömuttag. Använd inte skadade AC-adaptrar.
- Förvara fläkten på platser som är inte är i närheten av höga temperaturer och utom räckhåll för barn.
- För inte in fingrar eller andra föremål i skyddet.
- Se även till att det inte kommer i kontakt med ditt hår, dina kläder osv.
- Se till att fläkten inte kommer i kontakt med bensin eller tinner etc.
- Denna fläkt är inte avsedd för att användas av personer (inklusive barn) med reducerad fysisk, sensorisk eller mental kapacitet, eller med brist på erfarenheter eller kunskap, om de inte är under tillsyn eller fått instruktioner angående hur fläkten används av en person ansvarig för deras säkerhet.
- Barn bör övervakas för att se till att de inte leker med fläkten.
- Den här maskinen kan användas av barn över 8 år och personer med reducerad fysisk, sensorisk eller mental kapacitet, eller brist på erfarenhet eller kunskap om de får tillsyn eller instruktioner om maskinens användning på ett säkert sätt och att de förstår föreliggande risker. Barn får inte leka med apparaten. Rengöring och användarunderhåll får inte utföras av barn utan uppsikt.
- Använd ingen annan AC-adapter än den som medföljde denna produkt.

TEKNISKA DATA

Drifttid (Cirka): med ett fulladdat batteri / Svängning

Vindhastighet	Läge [Hög/Låg]	190 / 160 m/min
Dimensioner (utan batteri)		264 mm (bredd) × 370 mm (längd) × 520 mm (höjd)
Vikt (utan batteri)		3,0 kg
AC-adapter		INMATNING: (100 V – 240 V) ∼　UTMATNING: 12 V　1,5 A

Batteri	BSL1850	BSL1830	BSL1450	BSL1430	BSL1420
Läge [Hög/Låg] (h)	4,5 / 7,3	2,8 / 4,5	3,8 / 6,5	2,5 / 4	1,5 / 2,5

ANVÄNDNING

1. Justering av fläktens vinkel
   Vinkeln på stödet kan justeras. (**Bild 3**)
2. Användning av AC-adaptern
   Koppla in AC-adapterjacket i adapterjacket på fläkten och koppla sedan in den i strömuttaget. (**Bild 1**)
3. Användning av batteriet
   Sätt i batteriet i riktning A till dess att det klickar. Ta ur batteriet genom att dra det i riktning B medan du håller nere spärren. (**Bild 3**)
4. Handhavande (**Bild 2**)
   Tryck in brytaren för att påbörja användandet. Tryck på vindhastighetsknappen för att ändra styrkan på vinden mellan hög och låg. Relevant vindhastighetsindikator kommer att tändas.
   Tryck in timerinställningsknappen för att tända relevant indikator så att användning stoppas inom en, två eller fyra timmar.
   Vindriktning kan manuellt justeras till vilken position som helst inom ett område om 90° åt höger eller åt vänster. (**Bild 4**)
   Fläkten oscillerar 36° åt höger och åt vänster från vilken position som helst när svängknappen trycks ned. För att stoppa oscillation, tryck på knappen igen. (**Bild 5**)

FÖRSIKTIGT:
Dessa är tillfällen funktionen för att förhindra för stor urladdning av förvaringsbatteriet kommer att stoppa användning. När detta händer, antingen byt ut förvaringsbatteriet eller ladda det.

OBSERVERA: Specifikationerna häri kan ändras utan föravisering.

Gäller endast EU-länder
Elektriska verktyg får inte kastas i hushållssoporna!
Enligt direktivet 2002/96/EG som avser äldre elektrisk och elektronisk utrustning och dess tillämpning enligt nationell lagstiftning ska uttjänta elektriska verktyg sorteras separat och lämnas till miljövänlig återvinning.

Norsk

BRUKSANVISNING FOR VIFTE BATTERI UF18DSAL

⚠ ADVARSEL:

- Viften må ikke utsettes for regn. Den må lagres innendørs.
- Bruk strømadaptere og batterier som er spesifisert av produsenten.
- Vær forsiktig på grunn av elektrisk støt.
- Når enheten ikke er i bruk eller under inspeksjon og vedlikehold, må du sørge for at bryteren er slått AV på enheten, og fjerne batteriet og strømadapteren fra det.
- Enheten må ikke brukes på steder der det er risiko for brann eller eksplosjoner.
- Du må umiddelbart slutte å bruke enheten hvis noe unormalt oppdages.
- Viften må ikke utsettes for støt eller demonteres.

FORSIKTIG:

- Bruk viften innendørs på et stabilt sted.
- Les alle sikkerhetsadvarsler og instruksjoner.
- Ikke trekk i ledningen til strømadapteren. Pass på at du griper tak i selve strømadapteren når du trekker den ut av en stikkontakt. Du må ikke bruke en strømadapter som er skadet.
- Viften må lagres på steder som ikke utsettes for høye temperaturer og være utilgjengelig for barn.
- Ikke stikk fingre eller andre objekter innenfor sperren.
- Sikre også at det ikke kommer i kontakt med ditt hår, klær, etc.
- Viften må ikke komme i kontakt med bensin, tynner osv.
- Denne viften skal ikke brukes av barn eller personer med redusert fysiske, sanse- eller mentale evner, eller som ikke har den nødvendige erfaringen eller kunnskapen, med mindre de er under oppsyn eller har blitt instruert i bruk av viften av noen som er ansvarlig for deres sikkerhet.
- Barn må være under oppsyn slik at de ikke leker med viften.
- Dette elektroverktøyet kan brukes av barn fra 8 år og oppover, og av personer med redusert fysisk, sansemessig eller mentalt funksjonsnivå, eller av personer som mangler erfaring og kunnskaper, dersom disse er under tilsyn og får instruksjon om bruk av elektroverktøyet på en sikker måte og forstår faremomentene som er involvert. Barn må ikke leke med elektroverktøyet. Rengjøring og brukervedlikehold må ikke utføres av barn uten tilsyn.
- Ikke bruk noen annen nettstrømadapter enn den som er levert med produktet.

SPESIFIKASJONER

Brukstid (Ca.): ved bruk av et fullt oppladet batteri / Svingdrift

Lufthastighet	[Høy/lav]-modus	190 / 160 m/min
Dimensjoner (uten batteri)		264 mm (bredde) × 370 mm (lengde) × 520 mm (høyde)
Vekt (uten batteri)		3,0 kg
Strømadapter		INN: (100 V – 240 V) ∼　UT: 12 V　1,5 A

Batteri	BSL1850	BSL1830	BSL1450	BSL1430	BSL1420
[Høy/lav]-modus (h)	4,5 / 7,3	2,8 / 4,5	3,8 / 6,5	2,5 / 4	1,5 / 2,5

HVORDAN BRUKE MASKINEN

1. Justering av viftevinkel
   Stativets vinkel kan justeres. (**Fig 3**)
2. Bruk av strømadapteren
   Sett kontakten for strømadapteren inn i kontakten på viften, og sett deretter støpselet inn i en stikkontakt. (**Fig 1**)
3. Bruk av batteriet
   Sett inn batteriet i retning A til det klikker på plass. For å fjerne batteriet, press ned sperrehaken og ta batteriet ut i retning B. (**Fig 3**)
4. Bruk (**Fig. 2**)
   Trykk på bryteren for å starte å bruke viften. Trykk på luftvolumknappen for å bytte mellom høyt og lavt luftvolum. Den relevante indikatoren for luftvolum vil lyse.
   Trykk på tidtakerknappen for å slå på den relevante indikatorlampen slik at driften avsluttes innen én, to eller fire timer.
   Vindretningen kan justeres manuelt til enhver stilling innenfor et område på 90° mot høyre eller venstre. (**Fig 4**)
   Viften vil pendle 36° til høyre og venstre fra enhver stilling når du trykker på svinge-knappen. For å stoppe pendelbevegelsen, trykk på knappen en gang til. (**Fig 5**)

FORSIKTIG:
Det finnes tilfeller der funksjonen som forhindrer at batteriene lades ut for mye vil stoppe driften. Hvis dette skjer, bytt enten lagringsbatteriet eller lad det opp.

MERK: Disse spesifikasjonene kan endres uten varsel.

Kun for EU-land
Kast aldri elektroverktøy i husholdningsavfallet!
I henhold til EU-direktiv 2002/96/EF om kasserte elektriske og elektroniske produkter og direktivets iverksetting i nasjonal rett, må elektroverktøy som ikke lenger skal brukes, samles separat og returneres til et miljøvennlig gjenvinningsanlegg.

Italiano

MANUALE DI ISTRUZIONI DEL VENTILATORE A BATTERIA UF18DSAL

⚠ AVVERTENZA:

- Non esporre il ventilatore alla pioggia. Riporre in ambienti interni.
- Utilizzare gli adattatori CA e le batterie specificati dal produttore.
- Fare attenzione alle scosse elettriche.
- Quando non si utilizza o durante l'ispezione e la manutenzione, assicurarsi di spegnere l'interruttore dell'unità e di rimuovere la batteria o l'adattatore CA.
- Non utilizzare in luoghi soggetti a rischio di incendio o esplosione.
- Interrompere immediatamente l'uso in caso di anomalie.
- Non urtare o smontare il ventilatore.

ATTENZIONE:

- Utilizzare il ventilatore in ambienti interni su una superficie stabile.
- Leggere tutte le avvertenze di sicurezza e tutte le istruzioni.
- Non tirare il cavo dell'adattatore CA. Afferrare l'adattatore CA per scollegarlo dalla presa di alimentazione. Non utilizzare adattatori CA danneggiati.
- Riporre la ventola in luoghi non soggetti a temperature elevate e fuori dalla portata dei bambini.
- Non introdurre le dita o altri oggetti all'interno della protezione.
- Inoltre, assicurarsi che non venga a contatto con i propri capelli, indumenti, ecc.
- Evitare il contatto del ventilatore con benzina, diluenti ecc.
- Il ventilatore non è previsto per l'uso da parte di persone (inclusi i bambini) con capacità fisiche, sensoriali o mentali ridotte, o la mancanza di esperienza e conoscenza, a meno che non siano supervisionate o istruite da persone responsabili della loro sicurezza.
- Assicurarsi che i bambini non giochino con il ventilatore.
- L'apparecchio può essere usato da bambini di età pari o superiore a 8 anni e da persone con capacità fisiche, sensoriali o mentali ridotte o con scarsa esperienza e conoscenza se in presenza di supervisione o se istruiti in merito all'utilizzo sicuro dell'apparecchio e se a conoscenza dei rischi implicati. I bambini non devono giocare con l'apparecchio. La pulizia e la manutenzione da parte dell'utente non devono essere eseguite da bambini senza supervisione.
- Non utilizzare adattatori CA diversi da quello fornito con il prodotto.

SPECIFICHE

Tempo d'esercizio (circa.): utilizzando una batteria completamente carica / Funzionamento a oscillazione

Velocità getto d'aria	Modalità [Alta/Bassa]	190 / 160 m/min
Dimensioni (senza batteria)		264 mm (larghezza) × 370 mm (lunghezza) × 520 mm (alte zza)
Peso (senza batteria)		3,0 kg
Adattatore CA		INGRESSO: (100 V – 240 V) ∼　USCITA: 12 V　1,5 A

Batteria	BSL1850	BSL1830	BSL1450	BSL1430	BSL1420
Modalità [Alta/Bassa] (h)	4,5 / 7,3	2,8 / 4,5	3,8 / 6,5	2,5 / 4	1,5 / 2,5

MODALITÀ D'USO

1. Regolazione dell'angolazione del ventilatore
   L'angolazione del supporto è regolabile. (**Fig. 3**)
2. Uso dell'adattatore CA.
   Collegare lo spinotto dell'adattatore CA all'apposita presa sul ventilatore, quindi collegare l'adattatore a una presa di alimentazione. (**Fig. 1**)
3. Uso della batteria
   Inserire la batteria in direzione A finché non scatta in posizione. Per rimuoverla, estrarla in direzione B tenendo premuto il fermo verso il basso. (**Fig. 3**)
4. Funzionamento (**Fig. 2**)
   Premere l'interruttore per mettere in funzione. Premere il pulsante di portata del getto d'aria per selezionare alternativamente la portata alta e bassa del getto d'aria. Si accenderà il relativo indicatore di portata del getto d'aria.
   Premere il pulsante di impostazione del timer per accendere il relativo indicatore e fare arrestare il funzionamento dopo una, due, tre o quattro ore.
   La direzione del vento può essere regolata manualmente su qualsiasi posizione entro un intervallo di 90° a destra o a sinistra. (**Fig. 4**)
   La ventola oscillerà di 36° a destra e a sinistra a partire da qualsiasi posizione, quando il pulsante di oscillazione è premuto. Per arrestare l'oscillazione, premere nuovamente il pulsante. (**Fig. 5**)

ATTENZIONE:
Il funzionamento potrebbe venire interrotto per evitare di scaricare eccessivamente la batteria. In questa situazione, sostituire la batteria o ricaricarla.

NOTA: Le specifiche qui contenute sono soggette a modifica senza preavviso.

Solo per Paesi UE
Non gettare le apparecchiature elettriche tra i rifiuti domestici.
Secondo la Direttiva Europea 2002/96/CE sui rifiuti di apparecchiature elettriche ed elettroniche e la sua attuazione in conformità alle norme nazionali, le apparecchiature elettriche esauste devono essere raccolte separatamente, al fine di essere reimpiegate in modo eco-compatibile.

Español

MANUAL DE INSTRUCCIONES DEL VENTILADOR A BATERIA UF18DSAL

⚠ ADVERTENCIA:

- No exponer el ventilador a la lluvia. Almacenar en interior.
- Utilizar adaptadores de CA y baterías especificados por el fabricante.
- Cuidado con las descargas eléctricas.
- Cuando no se utilice o durante su inspección y mantenimiento, apagar la unidad y retirar la batería o el adaptador de CA.
- No utilizar en lugares donde haya riesgo de incendio o explosión.
- Dejar de utilizar inmediatamente si se observa alguna anomalía.
- No golpear o desmontar el ventilador.

PRECAUCIÓN:

- Utilizar el ventilador en interior en un lugar estable.
- Lea todas las advertencias de seguridad y todas las instrucciones.
- No tirar el cable del adaptador de CA. Agarrar el adaptador de CA cuando se desenchufe de la toma eléctrica. No utilizar adaptadores de CA dañados.
- Almacenar el ventilador en lugares alejados de temperatura elevadas y fuera del alcance de los niños.
- No introducir los dedos u otros objetos dentro de la protección.
- Asimismo, asegúrese de que no entra en contacto con su pelo, ropa, etc.
- No permitir que el ventilador entre en contacto con gasolina, disolvente, etc.
- Este ventilador no está diseñado para ser utilizado por personas (incluidos niños) con capacidades físicas, sensoriales o mentales reducidas o con falta de experiencia y conocimiento, salvo que lo hagan bajo supervisión de una persona responsable de su seguridad o que se les instruya para ello.
- Controlar que los niños no juegan con el ventilador.
- Este aparato puede ser utilizado por niños mayores de 8 años y personas con capacidades físicas, sensitivas o mentales reducidas o falta de experiencia y conocimiento bajo supervisión o instrucción relativa al uso del aparato de manera segura y comprensión de los peligros que conlleva. Los niños no deberán jugar con el aparato ni limpiarlo y utilizarlo sin supervisión.
- No utilice un adaptador de CA diferente al suministrado con este producto.

ESPECIFICACIONES

Tiempo de funcionamiento (aprox.): con una batería de totalmente cargada / Operación de giro

Velocidad del viento	Modo [Alto/Bajo]	190 / 160 m/min
Dimensiones (sin batería)		264 mm (anchura) × 370 mm (largo) × 520 mm (altura)
Peso (sin batería)		3,0 kg
Adaptador de CA		ENTRADA: (100 V – 240 V) ∼　SALIDA: 12 V　1,5 A

Batería	BSL1850	BSL1830	BSL1450	BSL1430	BSL1420
Modo [Alto/Bajo] (h)	4,5 / 7,3	2,8 / 4,5	3,8 / 6,5	2,5 / 4	1,5 / 2,5

MODO DE UTILIZACIÓN

1. Ajustar del ángulo del ventilador
   El ángulo del soporte puede ajustarse. (**Fig. 3**)
2. Utilización del adaptador de CA.
   Enchufar la clavija del adaptador de CA en la clavija del adaptador situada en el ventilador y enchufarlo a una toma eléctrica. (**Fig. 1**)
3. Utilización de la batería
   Introduzca la batería en dirección A hasta que haga clic. Para retirarla, extráigala en dirección B mientras sujeta el seguro. (**Fig. 3**)
4. Operaciones (**Fig. 2**)
   Presionar el interruptor para iniciar las operaciones. Presionar el botón de volumen del viento para alternar la fuerza del viento entre alta y baja. El indicador de volumen de viento pertinente se iluminará.
   Presionar el botón de ajuste del temporizador para iluminar el indicador pertinente de manera que las operaciones se detengan en uno, dos o cuatro horas.
   La dirección del viento puede ajustarse manualmente en cualquier posición dentro de un rango de 90° hacia la derecha o hacia la izquierda. (**Fig. 4**)
   El ventilador oscilará 36° hacia la derecha y la izquierda desde cualquier posición al pulsar el botón de oscilación. Para detener la oscilación, vuelva a pulsar el botón. (**Fig. 5**)

PRECAUCIÓN:
En algunos casos la función para evitar una descarga excesiva del acumulador detendrá las operaciones. En este caso, el acumulador debe sustituirse o recargarse.

NOTA: Las especificaciones indicadas están sujetas a cambio sin previo aviso.

Sólo para países de la Unión Europea
¡No deseche los aparatos eléctricos junto con los residuos domésticos!
De conformidad con la Directiva Europea 2002/96/CE sobre residuos de aparatos eléctricos y electrónicos y su aplicación de acuerdo con la legislación nacional, las herramientas eléctricas cuya vida útil haya llegado a su fin se deberán recoger por separado y trasladar a una planta de reciclaje que cumpla con las exigencias ecológicas.

Dansk

BRUGSANVISNING FOR BLÆSER UF18DSAL

⚠ ADVARSEL:

- Udsæt ikke blæseren for regn. Opbevar den indendørs.
- Brug vekselstrømsadaptere og batterier som er specificeret af producenten.
- Pas på ikke at få elektrisk stød.
- Når den ikke skal bruges eller under eftersyn og vedligeholdelse, skal du sørge for at slå enhedens kontakt FRA og fjerne batteriet eller vekselstrømsadapteren fra den.
- Må ikke anvendes på steder, hvor der er risiko for brand eller eksplosioner.
- Ophør straks brugen, hvis der detekteres en anormalitet.
- Undlad at støde eller adskille blæseren.

FORSIGTIG:

- Brug blæseren indendørs på et stabilt sted.
- Læs alle sikkerhedsadvarsler og instruktioner.
- Træk ikke i vekselstrømsadapterens ledning. Sørg for at du holder fast i vekselstrømsadapteren, når du tager den ud af en stikkontakt. Brug ikke beskadigede vekselstrømsadaptere.
- Opbevar blæseren på steder væk fra høje temperaturer og uden for børns rækkevidde.
- Sæt ikke fingre eller andre genstande ind i afskærmningen.
- Sørg desuden for, at det ikke kommer i kontakt med dit hår, tøj osv.
- Lad ikke blæseren komme i kontakt med benzin, fortynder osv.
- Denne blæser er ikke beregnet til brug af personer (inklusiv børn) med reducerede fysiske, sanse- eller mentale evner, eller med manglende erfaring og viden, medmindre de holdes under opsyn eller instrueres i brugen af blæseren af en person, der er ansvarlig for deres sikkerhed.
- Børn bør holdes under opsyn for at sikre, at de ikke leger med blæseren.
- Dette apparat kan anvendes af børn på 8 år eller mere og personer med reducerede fysiske, sanse- eller mentale evner, eller med manglende erfaring og viden, hvis de er under opsyn, eller er blevet instrueret i brugen af apparatet på en sikker måde og forstår de risici, der er involveret. Børn må ikke lege med apparatet. Rengøring og brugervedligeholdelse må ikke udføres af børn uden opsyn.
- Brug ikke nogen anden vekselstrømsadapter end den som følger med dette produkt.

SPECIFIKATIONER

Funktionstid (Ca.): Når der bruges fuldt opladet batteri / Svingefunktion

Vindhastighed	[Høj/Lav]-tilstand	190 / 160 m/min
Mål (uden batteri)		264 mm (bredde) × 370 mm (længde) × 520 mm (højde)
Vægt (uden batteri)		3,0 kg
Vekselstrømsadapter		INDGANG: (100 V – 240 V) ∼　UDGANG: 12 V　1,5 A

Batteri	BSL1850	BSL1830	BSL1450	BSL1430	BSL1420
[Høj/Lav]-tilstand (h)	4,5 / 7,3	2,8 / 4,5	3,8 / 6,5	2,5 / 4	1,5 / 2,5

PRAKTISK ANVENDELSE

1. Justering af blæserens vinkel
   Vinklen på stativet kan justeres. (**Fig. 3**)
2. Brug af vekselstrømsadapteren
   Sæt vekselstrømsadapterens stik ind i adapterstikket på blæseren, og sæt det derefter ind i en stikkontakt. (**Fig. 1**)
3. Brug af batteriet
   Indsæt batteriet i retning A indtil det klikker. For at tage batteriet ud, skal du trække det ud i retning B, mens du holder ned på holdemekanismen. (**Fig. 3**)
4. Betjeninger (**Fig. 2**)
   Tryk på kontakten for at påbegynde betjeninger. Tryk på vindstyrkeknappen for at skifte vindens styrke mellem høj og lav. Den relevante vindstyrkeindikator vil lyse.
   Tryk på timerindstillingsknappen så den relevante indikator lyser, hvorved betjeninger ophører inden for én, to eller fire timer.
   Vindretningen kan justeres manuelt til en vilkårlig position inden for et område på 90° mod højre eller venstre. (**Fig. 4**)
   Ventilatoren svinger 36° mod højre og venstre fra en vilkårlig position ved tryk på knappen for sving. For at stoppe svingningen skal du trykke på knappen igen. (**Fig. 5**)

FORSIGTIG:
Der er tilfælde, hvor funktionen til forhindring af overdreven afladning af akkumulatorbatteriet stopper betjeninger. I dette tilfælde, skal du enten udskifte akkumulatorbatteriet eller oplade det.

BEMÆRK: Specifikationerne heri kan muligvis blive ændret uden forudgående varsel.

Kun for EU-lande
Elværktøj må ikke bortskaffes som almindeligt affald!
I henhold til det europæiske direktiv 2002/96/EF om bortskaffelse af elektriske og elektroniske produkter og gældende national lovgivning skal brugt elværktøj indsamles separat og bortskaffes på en måde, der skåner miljøet mest muligt.

Suomi

AKKUTUULETIMEN UF18DSAL KÄYTTÖOPAS

⚠ VAROITUS:

- Älä altista tuuletinta sateelle. Säilytä sisätiloissa.
- Käytä valmistajan määräämiä verkkovirtasovittimia ja akkuja.
- Varo sähköiskua.
- Kun laitetta ei käytetä, tai sen tarkastuksen ja huollon aikana varmista, että käännät laitteen katkaisimen POIS päältä ja irrotat akun tai verkkovirtasovittimen siitä.
- Älä käytä laitetta paikoissa, joissa on tulipalo- tai räjähdysvaara.
- Lakkaa käyttämästä laitetta välittömästi, jos havaitset jotakin poikkeavaa.
- Älä kohdista tuulettimeen iskua tai pura sitä.

VARO:

- Käytä tuuletinta sisätiloissa vakaassa paikassa.
- Lue kaikki turvavaroitukset ja ohjeet.
- Älä vedä verkkovirtasovittimen johdosta. Varmista, että tartut verkkovirtasovittimesta, kun irrotat sitä virtapistokkeesta. Älä käytä vahingoittuneita verkkovirtasovittimia.
- Varastoi tuuletin paikkaan, joka on kaukana korkeista lämpötiloista ja lasten ulottumattomissa.
- Älä työnnä sormia tai muita esineitä suojuksen sisään.
- Varmista myös, että nailonpää ei joudu kosketuksiin hiusten, vaatteiden jne. kanssa.
- Älä päästä tuuletinta kosketuksiin bensiinin, tinnerin jne. kanssa.
- Tätä tuuletinta ei ole tarkoitettu sellaisten henkilöiden (lapset mukaan lukien), joiden fyysiset, sensoriset tai henkiset kyvyt ovat alentuneet tai joilta puuttuu kokemusta ja tietoa, käytettäväksi, ellei turvallisuudesta vastuussa oleva henkilö ole antanut heille opastusta ja ohjeita tuulettimen käyttöön liittyen.
- Lapsia tulee valvoa, jotta varmistettaisiin, etteivät he leiki tuulettimella.
- Tätä laitetta voivat käyttää yli 8-vuotiaat lapset ja henkilöt, joiden fyysiset, sensoriset tai henkiset kyvyt ovat alentuneet tai joilta puuttuu kokemusta ja tietoa, jos heille on annettu opastusta ja ohjausta laitteen turvallisesta käytöstä ja he ymmärtävät käyttöön liittyvät vaarat. Lasten ei tule leikkiä laitteella. Lasten ei tule puhdistaa tai tehdä käyttöhuoltoa ilman valvontaa.
- Älä käytä muuta verkkovirtasovitinta kuin tämän tuotteen mukana toimitettua.

TEKNISET TIEDOT

Käyttöaika (noin): täysin ladatun akun kanssa / Heiluritoiminta

Tuulen nopeus	[Korkea/Matala]-tila	190 / 160 m/min
Mitat (ilman akkua)		264 mm (leveys) × 370 mm (pituus) × 520 mm (korkeus)
Paino (ilman akkua)		3,0 kg
Verkkovirtasovitin		TULO: (100 V – 240 V) ∼　LÄHTÖ: 12 V　1,5 A

Akku	BSL1850	BSL1830	BSL1450	BSL1430	BSL1420
[Korkea/Matala]-tila (h)	4,5 / 7,3	2,8 / 4,5	3,8 / 6,5	2,5 / 4	1,5 / 2,5

KÄYTTÖ

1. Tuulettimen kulman säätö
   Jalan kulmaa voidaan säätää. (**Kuva 3**)
2. Verkkovirtasovittimen käyttö
   Liitä verkkovirtasovittimen pistoke tuulettimessa olevaan sovittimen pistokkeeseen ja sitten liitä se virtapistorasiaan. (**Kuva 1**)
3. Akun käyttö
   Työnnä akkua suuntaan A, kunnes se napsahtaa. Akun poistamiseksi vedä sitä suuntaan B samalla, kun painat salpaa. (**Kuva 3**)
4. Toiminnat (**Kuva 2**)
   Paina katkaisinta aloittaaksesi toiminnat. Painamalla tuulen voimakkuus-painiketta vaihda tuulen voimakkuutta korkean ja matalan välillä. Vastaava tuulen voimakkuuden merkkivalo syttyy.
   Paina ajastimen asetus-painiketta sytyttääksesi vastaavan merkkivalon, joka ilmoittaa, että toiminta pysäytetään yhden, kahden tai neljän tunnin kuluttua.
   Puhallussuuntaa voidaan säätää käsin portaattomasti enintään 90° vasemmalle tai oikealle. (**Kuva 4**)
   Tuuletin liikkuu edestakaisin 36° oikealle ja vasemmalle mistä tahansa asennosta, kun heiluripainiketta painetaan. Pysäytä edestakainen liike painamalla painiketta uudelleen. (**Kuva 5**)

VARO:
Joissakin tapauksissa akun liiallista purkautumista estävä toiminto pysäyttää toiminnan. Tässä tapauksessa vaihda akku tai lataa se.

HUOM!: Nämä ominaisuudet voivat muuttua ilman etukäteisilmoitusta.

Koskee vain EU-maita
Älä hävitä sähkötyökalua tavallisen kotitalousjätteen mukana!
Vanhoja sähkö- ja elektroniikkalaitteita koskevan EU-direktiivin 2002/96/ETY ja sen maakohtaisten sovellusten mukaisesti käytetyt sähkötyökalut on toimitettava ongelmajätteen keräyspisteeseen ja ohjattava ympäristöystävälliseen kierrätykseen.

Polski

WIATRAK BATERYJNY UF18DSAL - INSTRUKCJA OBSŁUGI

⚠ OSTRZEŻENIE:

- Nie wolno wystawiać wiatraka na działanie deszczu. Przechowywać w pomieszczeniach.
- Stosować tylko zasilacze prądu przemiennego i baterie określone przez producenta.
- Należy uważać na możliwość porażenia prądem elektrycznym.
- Kiedy urządzenie nie jest używane lub jest poddawane przeglądowi albo konserwacji pamiętać o wyłączeniu urządzenia i wyciągnięciu z niego baterii lub odłączeniu zasilacza prądu przemiennego.
- Nie wolno stosować w miejscach, w których występuje zagrożenie pożarem lub wybuchem.
- W przypadku stwierdzenia nieprawidłowego działania natychmiast wyłączyć urządzenie.
- Nie wolno potrząsać ani rozbierać wiatraka.

UWAGA:

- Wiatrak należy użytkować w pomieszczeniach i ustawiony na stabilnej podstawie.
- Przeczytać wszystkie ostrzeżenia dotyczące bezpieczeństwa i wszystkie instrukcje.
- Nie ciągnąć za przewód zasilacza prądu przemiennego. W przypadku odłączania zasilacza od gniazdka sieciowego chwycić zasilacz za uchwyt. Nie wolno stosować uszkodzonych zasilaczy prądu przemiennego.
- Wiatrak należy przechowywać w miejscach położonych z dala od wysokich temperatur i znajdujących się poza zasięgiem dzieci.
- Nie wolno wkładać palców ani żadnych innych przedmiotów do wnętrza osłony.
- Upewnić się, że głowica nie może dotknąć włosów użytkownika, odzieży itp.
- Nie wolno dopuścić do kontaktu wiatraka z benzyną, rozpuszczalnikiem itp.
- Wiatrak ten nie jest przeznaczony do użytku przez osoby (włącznie z dziećmi) o zmniejszonej sprawności fizycznej, zdolności odczuwania lub sprawności umysłowej albo przez osoby bez doświadczenia i wiedzy, jeśli nie będą one pod nadzorem lub jeśli nie zostaną udzielone im instrukcje dotyczące używania urządzenia przez osobę odpowiedzialną za ich bezpieczeństwo.
- Dzieci powinny znajdować się pod nadzorem, celem zapewnienia, że nie będą bawiły się wiatrakiem.
- Urządzenie może być używane przez dzieci, które ukończyły 8 rok życia i osoby o zmniejszonej sprawności fizycznej, zdolności odczuwania lub sprawności umysłowej albo przez osoby bez doświadczenia i wiedzy, jedynie gdy będą one pod nadzorem lub gdy zostaną udzielone im instrukcje dotyczące używania urządzenia przez osobę odpowiedzialną za ich bezpieczeństwo. Dzieci nie powinny bawić się urządzeniem. Czyszczenie i konserwacja nie powinny być wykonywane przez dzieci bez nadzoru.
- Nie wolno używać zasilacza prądu przemiennego innego, niż dostarczany wraz z produktem.

SPECYFIKACJE

Czas działania (przybliżony): Przy całkowicie naładowanej akumulator / Działanie żaluzji wentylacyjnych

Prędkość powietrza	Tryb [Silne/Słabe]	190 / 160 m/min
Wymiary (bez akumulator)		264 mm (szerokość) × 370 mm (długość) × 520 mm (wysokość)
Masa (bez akumulator)		3,0 kg
Zasilacz prądu przemiennego		WEJŚCIE: (100 V – 240 V) ∼ WYJŚCIE: 12 V 1,5 A

Akumulator	BSL1850	BSL1830	BSL1450	BSL1430	BSL1420
Tryb [Silne/Słabe] (h)	4,5 / 7,3	2,8 / 4,5	3,8 / 6,5	2,5 / 4	1,5 / 2,5

JAK UŻYWAĆ

1. Regulacja kąta nachylenia wiatraka
   Kąt nachylenia podstawy można regulować. (**Rys. 3**)
2. Korzystanie z zasilacza prądu przemiennego
   Podłączyć zasilacz prądu przemiennego do gniazdka zasilacza wiatraka, a następnie włożyć zasilacz do gniazdka sieciowego. (**Rys. 1**)
3. Korzystanie z baterii
   Wsuwać akumulator w kierunku A do usłyszenia kliknięcia. W celu wyjęcia, wysunąć ją w kierunku B przytrzymując jednocześnie wciśniętą zapadkę. (**Rys. 3**)
4. Obsługa (**Rys. 2**)
   Naciśnij przycisk, aby włączyć urządzenie. Naciśnij przycisk wydatku powietrza, aby przełączyć siłę nadmuchu między wysoką i niską. Zaświeci się odpowiedni wskaźnik wydatku powietrza.
   Naciśnij przycisk ustawień zegara w celu podświetlanie odpowiedniego wskaźnika tak, aby praca została zakończona w ciągu jednej, dwóch lub czterech godzin.
   Kierunek wiatru można ustawić ręcznie w każdej pozycji w zakresie 90° w prawo lub lewo. (**Rys. 4**)
   Wentylator obraca się 36° w prawo lub lewo z każdej pozycji, po naciśnięciu przycisku ruchu wahadłowego. Aby zatrzymać obracanie się, należy nacisnąć ponownie przycisk. (**Rys. 5**)

UWAGA:

Występują przypadki, w których funkcja zapobiegająca nadmiernemu rozładowaniu baterii spowoduje przerwanie pracy urządzenia. W takim przypadku należy albo wymienić baterię albo ponownie ją naładować.

WSKAZÓWKA: Wszystkie dane techniczne zawarte tutaj mogą zostać zmienione bez uprzedzenia.

Dotyczy tylko państw UE

Nie wyrzucaj elektronarzędzi wraz z odpadami z gospodarstwa domowego!
Zgodnie z Europejską Dyrektywą 2002/96/WE w sprawie zużytego sprzętu elektrotechnicznego i elektronicznego oraz dostosowaniem jej do prawa krajowego, zużyte elektronarzędzia należy posegregować i zutylizować w sposób przyjazny dla środowiska.

Magyar

UF18DSAL AKKUMULÁTOROS VENTILÁTOR HASZNÁLATI UTASÍTÁS

⚠ FIGYELEM:

- Ne tegye ki a ventilátort az esőre. Beltérben tárolja.
- Csak a gyártó által meghatározott AC adaptereket és akkukat használja.
- Legyen óvatos! Áramütés veszély.
- Használaton kívül, átvizsgálás vagy karbantartás közben ne feledje OFF állásba állítani a kapcsolót, és az akkumulátort vagy az AC adaptert kivenni.
- Ne használja olyan helyen, amely tűz- és robbanásveszélyes.
- Rendellenesség esetén azonnal hagyja abba a készülék használatát.
- Ne üsse meg, és ne szerelje szét a ventilátort.

VIGYÁZAT:

- Beltérben használja a ventilátort, stabil felületen.
- Olvasson el minden biztonsági figyelmeztetést és utasítást.
- Ne húzza az AC adapter kábelt. Markolja meg az AC adaptert amikor kihúzza a hálózati csatlakozóból. Ne használjon sérült AC adaptert.
- Olyan helyen tárolja a ventilátort, ahol nincs kitéve magas hőnek, és gyermekek nem férnek hozzá.
- Ne dugja az ujját vagy egyéb tárgyat a védőburkolaton belülre.
- Tegye meg a szükséges lépéseket, hogy a gép ne érintkezhessen hajával, ruhájával, stb.
- Ne érintkezzen a ventilátor benzinnel, hígítószerrel stb.
- A ventilátort ne használja olyan személy (beleértve a gyerekeket is), akinek csökkent fizikai, érzékelési vagy mentális képességei vannak, vagy nincs megfelelő tapasztalata és tudása az üzemeltetésben, kivéve ha a biztonságért felelős személy felügyeli a ventilátor használatát.
- A gyerekeket felügyelet alatt kell tartani, hogy ne játszhassanak a ventilátorral.
- A készüléket gyerekek csak 8 éves kortól használhatják, csökkent fizikai, érzékelési vagy mentális képességű, nem megfelelő üzemeltetési tapasztalattal és tudással rendelkező személyek pedig csak egy, a biztonságért felelős és a veszélyekkel tisztában lévő személy felügyelete mellett. Ne játsszanak gyerekek a készülékkel. A tisztítást és a felhasználói karbantartást ne végezze gyermek felügyelet nélkül.
- Csak a termékhez mellékelt AC adaptert használja, más típust ne használjon.

MŰSZAKI ADATOK

Üzemidő (körülbelül): Teljesen feltöltött akkumulátorral / Forgás üzemmód

Levegő sebesség	[Magas/Alacsony] mód	190 / 160 m/perc
Méretek (akkumulátor nélkül)		264 mm (szélesség) × 370 mm (hossz) × 520 mm (magasság)
Súly (akkumulátor nélkül)		3,0 kg
AC adapter		BEMENET: (100 V – 240 V) ∼ KIMENET: 12 V 1,5 A

Akkumulátor	BSL1850	BSL1830	BSL1450	BSL1430	BSL1420
[Magas/Alacsony] mód (h)	4,5 / 7,3	2,8 / 4,5	3,8 / 6,5	2,5 / 4	1,5 / 2,5

A KÉSZÜLÉK HASZNÁLATA

1. Ventilátor állásszög beállítás
   Az állvány szöge beállítható (**3. ábra**)
2. Az AC adapter használata
   Dugja az AC adapter csatlakozót a ventilátor adapter aljzatába, majd a hálózati csatlakozóba. (**1. ábra**)
3. Az akkumulátor használata
   Helyezze be az akkumulátor "A" irányba, amíg be nem kattan.
   Az eltávolításhoz húzza ki "B" irányban, miközben lenyomva tartja a reteszt. (**1. ábra**)
4. Működtetés (**2. ábra**)
   Nyomja meg a kapcsolót a működtetés megkezdéséhez. Nyomja meg a levegő mennyiség gombot a légsugár erejének beállításához a magas és az alacsony érték között. A légsebességnek megfelelő levegő mennyiség jelző világít.
   Nyomja meg az időzítés beállítás gombot, és a ventilátor működése leáll egy, két vagy négy órán belül, és ennek megfelelően világít a jelzőfény.
   A fújási irányt manuálisan be lehet állítani bármilyen pozícióba 90°-os tartományon belül jobbra vagy balra. (**4. ábra**)
   A ventilátor a forgás gomb megnyomására 36°-ot oszcillál jobbra és balra bármely állásból. Az oszcillálás megállításához nyomja meg ismét a gombot. (**5. ábra**)

VIGYÁZAT:

Bizonyos esetekben, az akkumulátor túlzott lemerülését megakadályozó védőfunkció leállítja a működést. Ebben az esetben cserélje ki vagy töltse fel az akkumulátort.

MEGJEGYZÉS: Az itt közölt műszaki adatok előzetes értesítés nélkül változhatnak.

Csak EU-országok számára

Az elektromos kéziszerszámokat ne dobja a háztartási szemétbe!
A használt villamos és elektronikai készülékekről szóló 2002/96/EK irányelv és annak a nemzeti jogba való átültetése szerint az elhasznált elektromos kéziszerszámokat külön kell gyűjteni, és környezetbarát módon újra kell hasznosítani.

English	Deutsch	Français
GUARANTEE CERTIFICATE ① Model No. ② Serial No. ③ Date of Purchase ④ Customer Name and Address ⑤ Dealer Name and Address (Please stamp dealer name and address)	**GARANTIESCHEIN** ① Modell-Nr. ② Serien-Nr. ③ Kaufdaturn ④ Name und Anschrift des Kunden ⑤ Name und Anschrift des Händlers (Bitte mit Namen und Anschrift des Handlers abstempeln)	**CERTIFICAT DE GARANTIE** ① No. de modèle ② No de série ③ Date d'achat ④ Nom et adresse du client ⑤ Nom et adresse du revendeur (Cachet portant le nom et l'adresse du revendeur)

Italiano	Nederlands	Español
CERTIFICATO DI GARANZIA ① Modello ② N° di serie ③ Data di acquisto ④ Nome e indirizzo dell'acquirente ⑤ Nome e indirizzo del rivenditore (Si prega di apporre il timbro con questi dati)	**GARANTIEBEWIJS** ① Modelnummer ② Serienummer ③ Datum van aankoop ④ Naam en adres van de gebruiker ⑤ Naam en adres van de handelaar (Stempel a.u.b. naam en adres vande de handelaar)	**CERTIFICADO DE GARANTÍA** ① Número de modelo ② Número de serie ③ Fecha de adquisición ④ Nombre y dirección del cliente ⑤ Nombre y dirección del distribudor (Se ruega poner el sello del distribudor con su nombre y dirección)

Svenska	Dansk	Norsk
GARANTICERTIFIKAT ① Modellnr ② Serienr ③ Inköpsdatum ④ Kundens namn och adress ⑤ Försäljarens namn och adress (Stämpla försäljarens namn och adress)	**GARANTIBEVIS** ① Modelnummer ② Serienummer ③ Købsdato ④ Kundes navn og adresse ⑤ Forhandlers navn og adresse (Indsæt stempel med forhandlers navn og adresse)	**GARANTISERTIFIKAT** ① Modellnr. ② Serienr. ③ Kjøpsdato ④ Kundens navn og adresse ⑤ Forhandlerens navn og adresse (Vennligst stemple forhandlerens navn og adresse)

Suomi	Polski	Русский
TAKUUTODISTUS ① Malli nro ② Sarja nro ③ Ostopäivämäärä ④ Asiakkaan nimi ja osoite ⑤ Myyjän nimi ja osoite (Leimaa myyjän nimi ja osoite)	**GWARANCJA** ① Model ② Numer seryjny ③ Data zakupu ④ Nazwa klienta i adres ⑤ Nazwa dealera i adres (Pieczęć punktu sprzedaży)	**ГАРАНТИЙНЫЙ СЕРТИФИКАТ** ① Модель № ② Серийный № ③ Дата покупки ④ Название и адрес заказчика ⑤ Название и адрес дилера (Пожалуйста, внесите название и адрес дилера)

Magyar
GARANCIA BIZONYLAT ① Típusszám ② Sorozatszám ③ A vásárlás dátuma ④ A Vásárló neve és címe ⑤ A Kereskedő neve és címe (Kérjük ide elhelyezni a Kereskedő nevének és címének pecsétjét)

①	
②	
③	
④	
⑤	

Русский

РУКОВОДСТВО ПО ЭКСПЛУАТАЦИИ АККУМУЛЯТОРНОГО ФЕНА UF18DSAL

⚠ ПРЕДОСТЕРЕЖЕНИЕ:

- Не подвергайте фен воздействию дождя. Храните в помещении.
- Используйте адаптеры переменного тока и батареи, указанные производителем.
- Опасайтесь поражения электрическим током.
- Когда он не используется или во время проверки и технического обслуживания обязательно выключите переключатель устройства и удалите из него батарею или адаптер переменного тока.
- Не используйте в местах, где имеется опасность возгорания или взрыва.
- Немедленно прекратите использование при обнаружении нарушения.
- Не ударяйте и не разбирайте фен.

ОСТОРОЖНО:

- Используйте фен в помещении в устойчивом месте.
- Прочитайте все предупреждения по безопасности и все инструкции.
- Не тяните шнур адаптера переменного тока. Обязательно держите за адаптер переменного тока при его отсоединении от штепсельной розетки. Не используйте поврежденные адаптеры переменного тока.
- Храните фен в местах на удалении от высоких температур и вне доступа детей.
- Не вставляйте пальцы или любые другие предметы внутрь защитного приспособления.
- Оберегайте волосы, одежду и т.п. от контакта с головкой.
- Не допускайте соприкосновения фена с бензином, растворителем и т.п.
- Данный фен не предназначен для использования лицами (включая детей) с ограниченными физическими, чувственными или умственными способностями, а также с недостатком опыта или знаний, если только они не находятся под наблюдением и обучением по использованию фена лицами, отвечающими за их безопасность.
- Дети должны находиться под наблюдением, чтобы не допустить игр с феном.
- Данное устройство может использоваться детьми старше 8 лет и лицами с ограниченными физическими, чувственными или умственными способностями, а также с недостатком опыта или знаний, только если они находятся под наблюдением и обучением по использованию устройства лицами, отвечающими за их безопасность, и осознают связанные с этим опасности. Дети не должны играть с устройством. Чистка и техническое обслуживание пользователем не должны выполняться детьми без наблюдения.
- Не используйте адаптер переменного тока, кроме прилагаемого к этому изделию.

СПЕЦИФИКАЦИИ

Время работы (Приблиз.): При использовании полностью заряженной батареи / Операция качания

Скорость воздуха	Режим [Высокий/Низкий]	190 / 160 м/мин
Размеры (без батареи)		264 мм (ширина) × 370 мм (длина) × 520 мм (высота)
Масса (без батареи)		3,0 кг
Адаптер переменного тока		ВХОД: (100 В – 240 В) ∼ ВЫХОД: 12 В 1,5 А

Батарея	BSL1850	BSL1830	BSL1450	BSL1430	BSL1420
Режим [Высокий/Низкий] (h)	4,5 / 7,3	2,8 / 4,5	3,8 / 6,5	2,5 / 4	1,5 / 2,5

ПРАКТИЧЕСКОЕ ПРИМЕНЕНИЕ

1. Регулировка угла фена
   Угол стойки можно регулировать. (**Рис. 3**)
2. Использование адаптера переменного тока
   Вставьте гнездо адаптера переменного тока в гнездо адаптера на фене, а затем вставьте его в штепсельную розетку. (**Рис. 1**)
3. Использование батареи
   Вставьте батарею в направлении А до щелчка. Чтобы удалить, вытаскивайте ее в направлении В, удерживая защелку. (**Рис. 3**)
4. Операции (**Рис. 2**)
   Нажмите переключатель, чтобы начать операции.
   Нажимайте кнопку объема воздуха, чтобы переключать интенсивность воздуха между высокой и низкой. Будет светиться соответствующий индикатор объема воздуха.
   Нажмите кнопку установки таймера, чтобы высветить соответствующий индикатор так, чтобы операции прекращались в течение одного, двух или четырех часов.
   Направление воздушного потока можно отрегулировать вручную на любое положение в диапазоне 90° в правое или левое направление. (**Рис. 4**)
   Вентилятор будет поворачиваться на 36° влево или вправо из любого положения при нажатии кнопки отклонения. Для остановки поворотного движения нажмите на эту кнопку еще раз. (**Рис. 5**)

ОСТОРОЖНО:

Возможны случаи, при которых функция, предотвращающая чрезмерную разрядку аккумулятора, будет прекращать операции. В этом случае либо замените аккумулятор, либо перезарядите его.

ПРИМЕЧАНИЕ: Настоящие технические характеристики могут быть изменены без предварительного уведомления.

Только для стран ЕС

Не выкидывайте электроприборы вместе с обычным мусором!
В соответствии с европейской директивой 2002/96/ЕС об утилизации старых электрических и электронных приборов и в соответствии с местными законами электроприборы, бывшие в эксплуатации, должны утилизовываться отдельно безопасным для окружающей среды способом.

Hikoki Power Tools Deutschland GmbH
Siemensring 34, 47877 willich, Germany
Tel: +49 2154 49930
Fax: +49 2154 499350
URL: http://www.hikoki-powertools.de

Hikoki Power Tools Netherlands B.V.
Brabanthaven 11, 3433 PJ Nieuwegein, The Netherlands
Tel: +31 30 6084040
Fax: +31 30 6067266
URL: http://www.hikoki-powertools.nl

Hikoki Power Tools France S.A.S.
Parc de l'Eglantier 22, rue des Cerisiers, Lisses-C.E. 1541,
91015 EVRY CEDEX, France
Tel: +33 1 69474949
Fax: +33 1 60861416
URL: http://www.hikoki-powertools.fr

Hikoki Power Tools Belgium N.V./S.A.
Koningin Astridlaan 51, B-1780 Wemmel, Belgium
Tel: +32 2 460 1720
Fax: +32 2 460 2542
URL http://www.hikoki-powertools.be

Hikoki Power Tools Italia S.p.A
Via Piave 35, 36077, Altavilla Vicentina (VI), Italy
Tel: +39 0444 548111
Fax: +39 0444 548110
URL: http://www.hikoki-powertools.it

Hikoki Power Tools Ibérica, S.A.
C/ Puigbarral, 26-28, Pol. Ind. Can Petit, 08227 Terrassa (Barcelona), Spain
Tel: +34 93 735 6722
Fax: +34 93 735 7442
URL: http://www.hikoki-powertools.es

Hikoki Power Tools Österreich GmbH
IndustrieZentrum NÖ –Süd, Straße 7, Obj. 58/A6 2355
Wiener Neudorf, Austria
Tel: +43 2236 64673/5
Fax: +43 2236 63373
URL: http://www.hikoki-powertools.at

Hikoki Power Tools Norway AS
Kjeller Vest 7, N-2007 Kjeller, Norway
Tel: (+47) 6692 6600
Fax: (+47) 6692 6650
URL: http://www.hikoki-powertools.no

Hikoki Power Tools Sweden AB
Rotebergsvagen 2B SE-192 78 Sollentuna, Sweden
Tel: (+46) 8 598 999 00
Fax: (+46) 8 598 999 40
URL: http://www.hikoki-powertools.se

Hikoki Power Tools Denmark A/S
Lillebaeltsvej 90, 6715 Esbjerg N, Denmark
Tel: (+45) 75 14 32 00
Fax: (+45) 75 14 36 66
URL: http://www.hikoki-powertools.dk

Hikoki Power Tools Finland Oy
Tupalankatu 9, 15680 Lahti, Finland
Tel: (+358) 20 7431 530
Fax: (+358) 20 7431 531
URL: http://www.hikoki-powertools.fi

Hikoki Power Tools Hungary Kft.
1106 Bogáncsvirág u.5-7, Budapest, Hungary
Tel: +36 1 2643433
Fax: +36 1 2643429
URL: http://www.hikoki-powertools.hu

Hikoki Power Tools Polska Sp. z o. o.
ul. Gierdziejewskiego 1
02-495 Warszawa, Poland
Tel: +48 22 863 33 78
Fax: +48 22 863 33 82
URL: http://www.hikoki-narzedzia.pl

Hikoki Power Tools RUS L.L.C.
Kashirskoe Shosse 41, bldg. 2, 115409, Moscow, Russia
Tel: +7 495 727 4460
Fax: +7 495 727 4461
URL: http://www.hikoki-powertools.ru

English

: Read all safety warnings and all instructions.

Deutsch

: Lesen Sie sämtliche Sicherheitshinweise und Anweisungen durch.

Français

: Lire tous les avertissements de sécurité et toutes les instructions.

Italiano

: Leggere tutti gli avvertimenti di sicurezza e tutte le istruzioni.

Nederlands

: Lees alle waarschuwingen en instructies aandachtig door.

Español

: Lea todas las instrucciones y advertencias de seguridad.

Svenska

: Läs alla säkerhetsvarningar och alla instruktioner.

Dansk

: Læs alle sikkerhedsadvarsler og alle instruktioner.

Norsk

: Les alle advarsler og sikkerhetsinstruksjoner.

Suomi

: Lue kaikki turvallisuutta koskevat varoitukset ja kaikki ohjeet.

Polski

: Należy dokładnie zapoznać się ze wszystkimi ostrzeżeniami i wskazówkami bezpieczeństwa.

Русский

: Прочтите все правила безопасности и инструкции.

Magyar

: Olvasson el minden biztonsági figyelmeztetést és minden utasítást.

English

EC DECLARATION OF CONFORMITY

We declare under our sole responsibility that Cordless Fan, identified by type and specific identification code *1), is in conformity with all relevant requirements of the directives *2) and standards *3). Technical file at *4) – See below.
The European Standard Manager at the representative office in Europe is authorized to compile the technical file.
The declaration is applicable to the product affixed CE marking.

Deutsch

EG-KONFORMITÄTSERKLÄRUNG

Wir erklären in alleiniger Verantwortung, dass der durch den Typ und den spezifischen Identifizierungscode *1) identifizierte Akku-Ventilator allen einschlägigen Bestimmungen der Richtlinien *2) und Normen *3) entspricht. Technische Unterlagen unter *4) – Siehe unten.
Die Leitung der repräsentativen Behörde für europäische Normen und Richtlinien ist berechtigt, die technischen Unterlagen zusammenzustellen.
Die Erklärung gilt für die an dem Produkt angebrachte CE-Kennzeichnung.

Français

DECLARATION DE CONFORMITE CE

Nous déclarons sous notre entière responsabilité que le ventilateur sans-fil, identifié par le type et le code d'identification spécifique *1) est en conformité avec toutes les exigences applicables des directives *2) et des normes *3). Dossier technique en *4) - Voir ci-dessous.
Le Gestionnaire des normes européennes du bureau de représentation en Europe est autorisé à constituer le dossier technique.
Cette déclaration s'applique aux produits désignés CE.

Italiano

DICHIARAZIONE DI CONFORMITÀ CE

Dichiariamo sotto la nostra esclusiva responsabilità che il ventilatore a batteria, identificato dal tipo e dal codice identificativo specifico *1), è conforme a tutti i requisiti pertinenti delle direttive *2) e degli standard *3). Documentazione tecnica presso *4) – Vedere sotto.
Il gestore delle norme europee presso l'ufficio di rappresentanza in Europa è autorizzato a compilare il fascicolo tecnico.
La dichiarazione è applicabile ai prodotti cui sono applicati i marchi CE.

Nederlands

EC VERKLARING VAN CONFORMITEIT

Wij verklaren onder onze eigen verantwoordelijkheid dat Snoerloze ventilator, geïdentificeerd door het type en de specifieke identificatiecode*1), voldoet aan alle relevante bepalingen van de richtlijnen*2) en normen*3). Technische documentatie bij*4) – zie onder.
De Europese Normen Manager bij de vertegenwoordiging in Europa is gemachtigd om het technisch dossier samen te stellen.
Deze verklaring is van toepassing op producten voorzien van de CE-markeringen.

Español

DECLARACIÓN DE CONFORMIDAD DE LA CE

Declaramos bajo nuestra única responsabilidad que el Ventilador a batería, identificado por tipo y por código de identificación específico *1), está en conformidad con todas las disposiciones correspondientes de las directivas *2) y de las normas *3). Documentación técnica en *4) – Ver a continuación.
El Director de Normas Europeas en la oficina de representación en Europa está autorizado para elaborar el expediente técnico.
La declaración se aplica al producto con marcas de la CE.

Svenska

EG-DEKLARATION BETRÄFFANDE LIKFORMIGHET

Vi förklarar på eget ansvar att denna batteridrivna fläkt, identifierad enligt typ och särskild identifikationskod *1), överensstämmer med alla relevanta krav i direktiven *2) och standarderna *3). Teknisk fil enligt *4) – Se nedan.
Den europeiska standardansvariga på representationskontoret i Europa är auktoriserad att sammanställa den tekniska filen.
Denna försäkran gäller för produkten med tillhörande CE-märkning.

Dansk

EF-OVERENSSTEMMELSESERKLÆRING

Vi erklærer os fuldstændige ansvarlige for, at blæseren, identificeret ved type og specifik identifikationskode *1), er i overensstemmelse med alle relevante krav i direktiverne *2) og standarderne *3). Teknisk fil i *4) – Se nedenfor.
Lederen af europæiske standarder på repræsentationskontoret i Europa er bemyndiget til at kompilere den tekniske fil.
Erklæringen gælder produktet, der er mærket med CE.

Norsk

EF'S ERKLÆRING OM OVERENSSTEMMELSE

Vi erklærer på eget ansvar at viftebatteriet, identifisert etter type og spesifikk identifikasjonskode *1), er i samsvar med alle relevante krav i direktiver *2) og standarder *3). Teknisk fil under *4) - Se nedenfor.
Styreren for europeiske standarder ved representantkontoret i Europa er autorisert til å kompilere den tekniske filen.
Erklæringen gjelder for CE-merket på produktet.

Suomi

EY-ILMOITUS YHDENMUKAISUUDESTA

Vakuutamme yksinomaisella vastuullamme, että akkutuuletin, joka identifioidaan tyypin ja erityisen tunnistuskoodin *1) perusteella, on kaikkien direktiivien *2) ja standardien *3) asiaankuuluvien vaatimusten mukainen. Tekninen tiedosto kohdassa *4) – katso alta.
Eurooppalaisten standardien hallintaelin Euroopan edustustossa on valtuutettu kokoamaan teknisen tiedoston.
Ilmoitus on sovellettavissa tuotteeseen kiinnitettyyn CE-merkintään.

Polski

DEKLARACJA ZGODNOŚCI Z WE

Oświadczamy na własną wyłączną odpowiedzialność, że Wiatrak bateryjny podanego typu i oznaczony unikalnym kodem identyfikacyjnym *1) jest zgodny z wszystkimi właściwymi wymogami dyrektyw *2) i norm *3). Dokumentacja techniczna w *4) – Patrz poniżej.
Menedżer Norm Europejskich przedstawicielstwa firmy w Europie jest upoważniony do sporządzania dokumentacji technicznej.
Niniejsza deklaracja ma zastosowanie do produktu opatrzonego znakiem CE.

Русский

ДЕКЛАРАЦИЯ СООТВЕТСТВИЯ ЕС

Мы с полной ответственностью заявляем, что аккумуляторный фен, идентифицируемый по типу и соответствующему идентификационному коду *1), отвечает всем соответствующим требованиям директив *2) и стандартов *3). Техническая документация в *4) – см. ниже.
Менеджер по европейским стандартам в представительстве в Европе уполномочен составлять техническую документацию.
Данная декларация относится к изделиям, на которых имеется маркировка СЕ.

Magyar

EK MEGFELELŐSÉGI NYILATKOZAT

A kizárólagos felelősségünkre kijelentjük, hogy az Akkumulátoros ventilátor, mely típus és egyedi azonosító kód *1) alapján azonosított, megfelel az irányelvek vonatkozó követelményeinek *2) és szabványainak *3). Műszaki fájl a *4) - Lásd alább.
Az EU képviseleti iroda európai szabványügyi menedzsere jogosult a műszaki dokumentáció összeállítására.
Jelen nyilatkozat a terméken feltüntetett CE jelzésre vonatkozik.

*1) UF18DSAL C348634S

*2) 2014/35/EU, 2014/30/EU, 2011/65/EU

*3) EN60335-1:2012+A11:2014
EN60335-2-80:2003+A2:2009
EN55014-1:2006+A1:2009+A2:2011
EN55014-2:1997+A1:2001+A2:2008
EN61000-3-2:2014
EN61000-3-3:2013
Included AC Adaptor is in conformity with COMISSION REGULATION (EC) No 278/2009 implementing Directive 2005/32/EC amended by 2009/125/EC

*4) Representative office in Europe
Hikoki Power Tools Deutschland GmbH
Siemensring 34, 47877 Willich, Germany

Head office in Japan
Koki Holdings Co., Ltd.
Shinagawa Intercity Tower A, 15-1, Konan 2-chome,
Minato-ku, Tokyo, Japan

29. 6. 2018
Naoto Yamashiro
European Standard Manager

29. 6. 2018

A. Nakagawa
Corporate Officer

Koki Holdings Co., Ltd.

806
Code No. C99700372 NA
Printed in China