六角形ラック ミニ／L　6 枚／ 16 枚セット
共通組立説明書

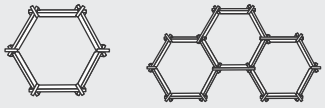

**※ご使用の前にこの組立説明書を最後まで読み、正しくご利用いただきますようお願い申し上げます。
なお、お読みになった後も、お使いになる方がいつでもご覧になれるよう、大切に保管してください。**

⚠使用上の注意

【取扱上の注意】

●本来の用途以外には使用しないでください。●火や熱源に近づけないでください。引火や熱変形する恐れがあります。●設置面の不安定なところでは使用しないでください。●強い衝撃をあたえたり、先の尖ったものを当てないでください。破損やキズの原因になります。●色、木目は木材の特性上個体で異なります。●仕様、デザインは予告なく変更する場合がございます。

【施工上の注意】

●本製品は、台所など火気を使用する部屋では使用しないでください。また、一般家庭用ですので不特定多数の人が使う施設での使用はおやめください。●本製品は内装材です。屋外には使用しないでください。●屋内でも水のかかる場所、湿気の高い場所への施工は避けてください。●設置する床面がフローリングや畳等のキズが付きやすい場所の場合は、カーペット等を敷いて保護してください。●増設する場合、高さ方向段数は3段までです。転倒防止金具・耐震金具等で固定するようにしてください。

【DIY製品全てについて】

●DIY 製品は、お客様の自由度が高い製品となっております。転倒防止・耐震対策・その他の安全対策は、お客様自身で配慮していただくようお願い致します。●お子様がいらっしゃるご家庭では、お子様が触らないような注意、もしくは、お子様が触っても大丈夫な安全措置をお願い致します。

⚠警告

●本製品は座れません。座らないでください。破損・ケガなどの原因になります。

お手入れ方法と注意

●天然木製品ですので、年月を経るにしたがって紫外線を吸収し、変色が起こることがあります。あらかじめご了承ください。●日常のお手入れは、乾いた布で乾拭きし、濡れ雑巾でのお手入れは避けてください。●湿気が多い場所ではカビ等の発生が考えられますので、十分換気をしてください。

〈セット内容〉

商品名	U 型パーツ	H 型パーツ	U 型ストッパー	組立説明書
六角形ラックミニ／L　6 枚セット	3 枚	3 枚	6 枚	1 枚
六角形ラックミニ／L　16 枚セット	9 枚	7 枚	10 枚	1 枚

〈用意する道具〉

作業用手袋（軍手など）

ゴムハンマー

〈組立手順〉 ※木材の角でケガをする恐れがあります。必ず作業用手袋（軍手など）を着用して組み立ててください。

1　①H 型パーツと②U 型パーツを挿し込み組み合わせます。

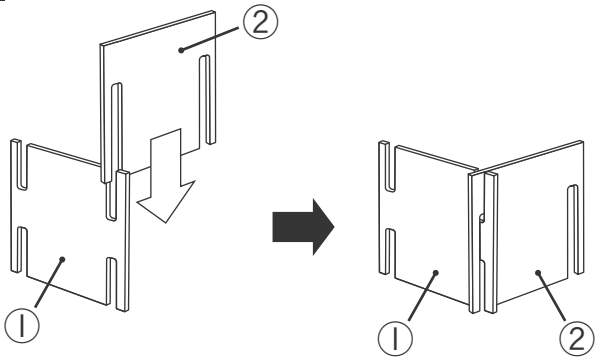

2　②U 型パーツに③H 型パーツを挿し込み組み合わせます。

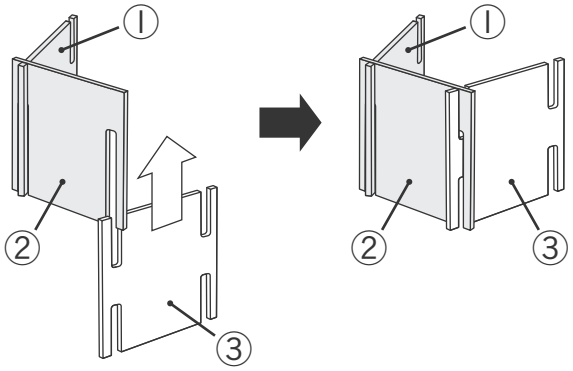

3　③H 型パーツに④U 型パーツを挿し込み組み合わせます。

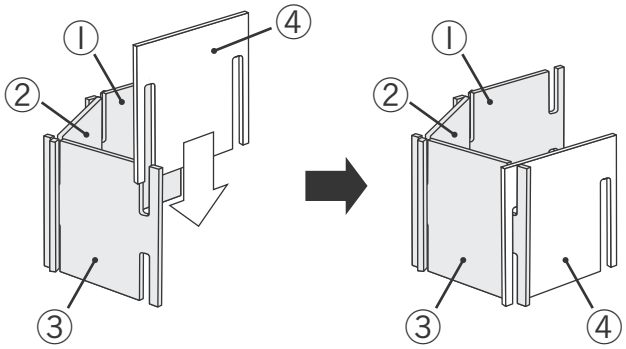

4　手順 2・3 と同様に⑤H 型パーツ、⑥U 型パーツを挿し込み、六角形を作ります。⑥を挿し込む際はゴムハンマーを使用します。

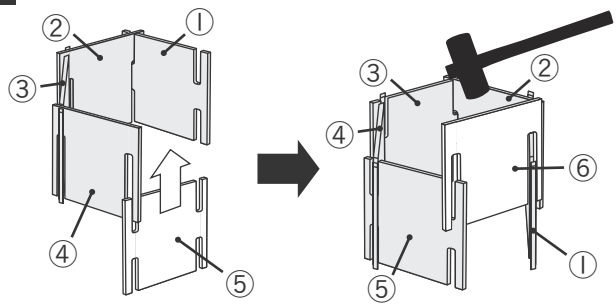

＊六角形 1 つの場合は「手順 7」へ飛びます。
＊ここからさらに六角形を繋げる場合は「手順 5」へ進みます。

裏面に続く⇒

5 手順 4 で出来た六角形をさかさま（隙間がある方を上向き）にし、①H 型パーツと⑥U 型パーツの間に⑦U 型パーツを挿し込みます。⑦を挿し込む際はゴムハンマーを使用します。

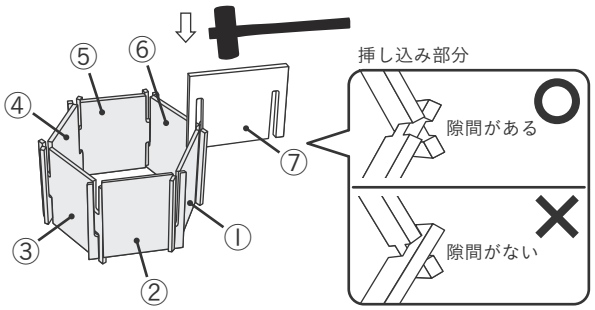

6 1 つ目の六角形を作るときと同様に、H 型パーツと U 型パーツを交互に組んで、2つ目の六角形を作ります。
※ここまでの手順を繰り返し、六角形を好きな個数繋げます。

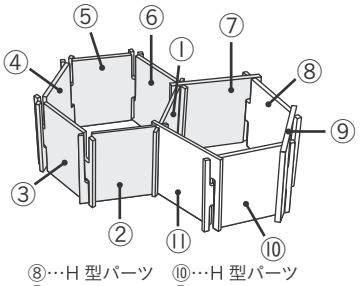

⑧…H 型パーツ　⑩…H 型パーツ
⑨…U 型パーツ　⑪…U 型パーツ
※⑪を挿し込む際はゴムハンマー使用。

⚠ 縦方向へは 3 段までとしてください。

（例）

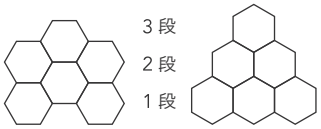

※横に繋げることは可能です。

7 六角形をさかさま（隙間がある方を上向き）にし、各頂点の隙間に U 型ストッパーをゴムハンマーを使用して挿し込みます。

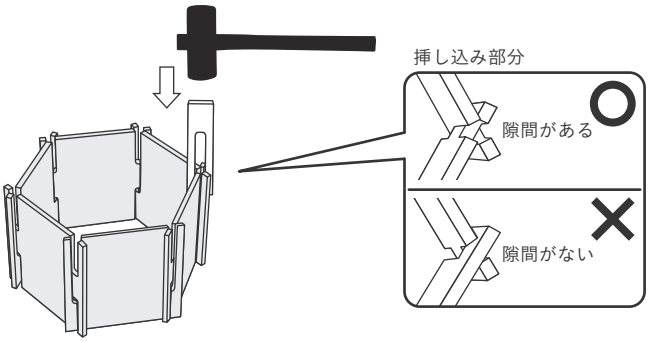

8 全ての頂点に U 型ストッパーを挿し込んだら完成です。

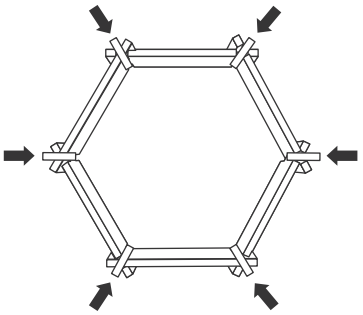

〈組み合わせ例〉

パターン 1

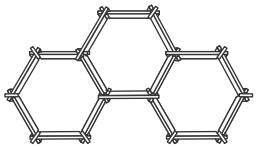

必要なパーツ

- U 型パーツ　× 9 枚
- H 型パーツ　× 7 枚
- U 型ストッパー　× 10 枚

※「六角形ラック 16 枚セット」で出来る組み合わせです。

パターン 2 ⚠ 縦使い禁止

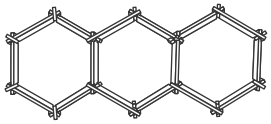

必要なパーツ

- U 型パーツ　× 9 枚
- H 型パーツ　× 7 枚
- U 型ストッパー　× 10 枚

※「六角形ラック 16 枚セット」で出来る組み合わせです。

パターン 3

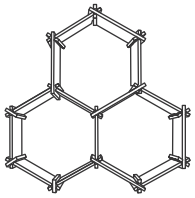

必要なパーツ

- U 型パーツ　× 9 枚
- H 型パーツ　× 6 枚
- U 型ストッパー　× 8 枚
- H 型ストッパー　× 1 枚

※「六角形ラック 16 枚セット」で出来る組み合わせです。
16 枚セットを使って組み立てる場合、**H 型パーツ 1 枚と U 型ストッパー 2 枚が余ります。**
※**H 型ストッパーは 16 枚セットに含まれません。**単品販売の H 型ストッパーを別途お求めください。

パターン 3 の組立方法

1 1 つ目、2 つ目の六角形を表面の組立手順に従って手順 6 まで組み立てます。

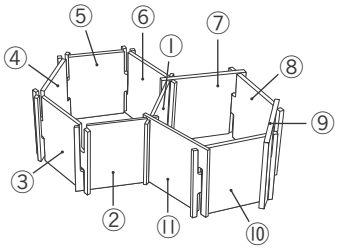

2 ⑤H 型パーツと⑥U 型パーツの間に⑫U 型パーツをゴムハンマーを使用して挿し込みます。
その後、今までの手順と同様に⑬H 型パーツと ⑭U 型パーツを組みます。

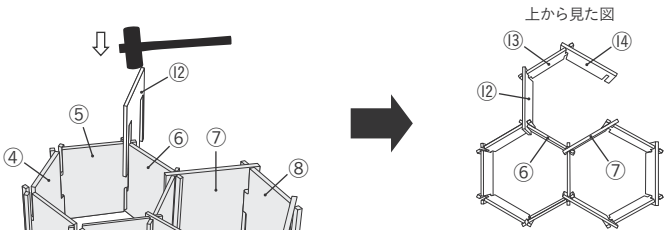

3 さかさまにし、⑭U 型パーツに別売の「H 型ストッパー」を挿し込みます。

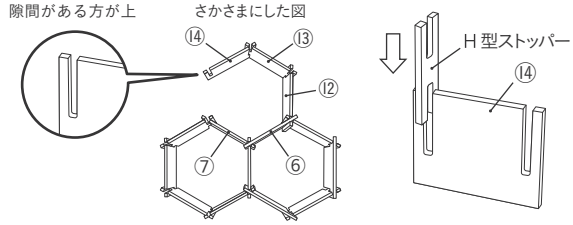
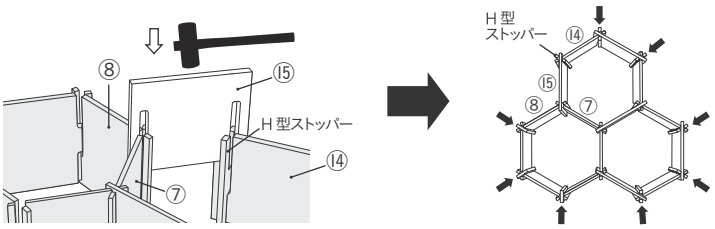
4 ⑮U 型パーツを挿し込みます。片側は⑭と H 型ストッパーの間に、もう片側は⑦と⑧の間にゴムハンマーを使用して挿し込みます。
最後に、H 型ストッパーを挿していない各頂点の隙間（矢印の 8 か所）に U 型ストッパーをゴムハンマーで挿し込んだら完成です。